PitON

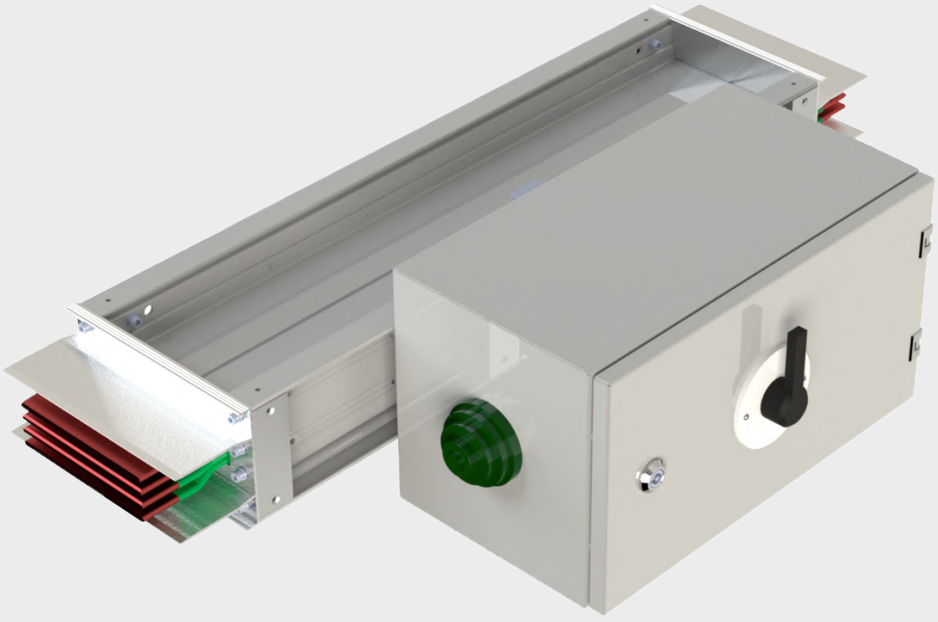

ШИНОПРОВОД PitON СЕРИИ E3

от 400 до 7500А

8(727)339 35 40

www.pitonelectric.kz

info@pitonelectric.kz

СОДЕРЖАНИЕ И НАВИГАЦИЯ ПО КАТАЛОГУ

05 О компании

О компании 05
Серия E3 – распределительные и магистральные шинопроводы на токи 400-7500А 06
Типовая структура сети электрораспределения 08

10 Заказные номера

Прямая транспортная секция 10
Прямая распределительная секция под втычной контакт 12
Прямая распределительная секция под фиксированную коробку отбора мощности 14
Угловая секция вертикальная 16
Угловая секция горизонтальная 18
Z-образная вертикальная секция 20
Z-образная горизонтальная секция 22
Комбинированная секция 24
Т-образная вертикальная секция 26
Т-образная горизонтальная секция 28
Фланцевый блок подключения 30
Компенсационная секция 32
Секция траспозиции проводников (фаз) 34
Редуктор понижения номинала без защиты отходящий линии 36
Секционная коробка с автоматическим выключателем 36
Секционный шкаф с ACB 37
Трансформаторный модуль вертикальный тип (Тип 1) 38
Трансформаторный модуль вертикальный тип (Тип 2) 39
Трансформаторный модуль горизонтальный тип (Тип 3) 40
Трансформаторный модуль горизонтальный тип (Тип 4) 41
Шкаф кабельного подключения 42
Секционный шкаф с выключателем-разъеденителем 43
Адаптер IP55 44

45 Аксессуары для монтажа

Коробка отбора мощности (Тип 1) 45
Коробка отбора мощности (Тип 2) 45
Комплект гибких шин для подключения шинопровод-трансформатор CU 46
Стыковочный моноблок 46
Комплект крышек стыка (по 2 шт. на 1 стык) 46
Концевая заглушка 47
Настенный фланец 47
Огнезащитный барьер 47
Фиксирующий зажим 48
Пружинная подвеска для вертикального монтажа 48
Стойка опорная для горизонтального монтажа 48
Жесткая подвеска (консоль) для вертикального монтажа 48
Консоль опорная 49
С-образный профиль, L=500 мм, 40x40 мм 49
Консоль, L=450 мм, 40x40 мм 49
Жесткая подвеска для горизонтального монтажа 49
Шпилька M10x2000 DIN975 49
Технические характеристики Al 50
Технические характеристики CU 52
Система кодирования элементов (артикулы) 54

55

Общие рекомендации

Конфигурация исполнения шинопровода 55
Расчет номинального тока шинопровода 56
Выбор системы 59
Пример заполнения эскиза трассы в 3D 61
Черновик для заполнения эскиза трассы в 3D 62
Чертежи 63
Сертификаты 70
Общие рекомендации к монтажу 71

PitON - это компания энтузиастов, приверженцев современных и перспективных электротехнических решений. Топ лидеры компании PitON - профессионалы с мировым опытом более 20 лет в создании и разработке продукции электротехники.

Сегодня, занимая передовые позиции на электротехническом рынке России, компания PitON встает на следующую ступень технологического и инновационного развития.

Линейка оборудования PitON:

- Шинопроводы
- Токопроводы
- Источники бесперебойного питания
- Шкафы бесперебойного питания
- Кабеленесущие системы
- Промышленное освещение

Наши цели:

- Создавать высоко востребованные, инновационные, эффективные электротехнические решения, для повышения надежности и качества электропитания;
- Сделать известными наши продукты на других рынках.

Ежегодно компания инвестирует значительные финансовые ресурсы на НИОКР.
Благодаря чему решения производства компании PitON являются инновационными и уникальными.

В настоящее время наши решения нашли применение более чем на 100 объектах по России и странах СНГ, среди которых: Стадион «Екатеринбург АРЕНА», Концерн Калашников, АО «Концерн ВКО «Алмаз - Антей», АО «Научно-производственная корпорация «Уралвагонзавод» и многие другие.

Мы приглашаем к сотрудничеству все заинтересованные предприятия!

10000 МЕТРОВ

Производительность шинопровода Е3 в компании PitON до 10000 метров ежемесячно.

СЕРИЯ Е3 – РАСПРЕДЕЛИТЕЛЬНЫЕ И МАГИСТРАЛЬНЫЕ ШИНОПРОВОДЫ НА ТОКИ 400-7500А (ДО 1 КВ)

Производственная гамма шинопроводов серии Е3, имеет очень компактную конструкцию и использует при этом инновационный конструктив корпуса, созданный из специального алюминиевого сплава. Этот конструктив обладает большой площадью поверхности теплообмена и соответственно высокой теплоотдачей. Также корпус шинопровода выполняет функцию защиты проводников от возможных механических воздействий и является по умолчанию шиной заземления.

Шинопроводы PitON имеют то же самое функциональное и объектное назначение, что и системы силовых кабелей при передаче электроэнергии, но имеет следующие особенности:

ТЕХНИЧЕСКОЕ ОПИСАНИЕ

- Большой диапазон передаваемых токов: 400-7500А
- Низкое падение напряжения
- Высокие стойкость к токам короткого замыкания
- Компаундная изоляция
- Огнестойкое исполнение (опция)
- Обладает большой механической прочностью
- Эффективное охлаждение
- Не поддерживает горение и не выделяет галогенов
- Большое разнообразие элементов транзита и эле-
- ментов отбора мощности
- Поставка доборных элементов за 2 недели
- Возможность различных цветовых решений

ЭКОНОМИЧЕСКИЕ ПРЕИМУЩЕСТВА

- Минимальные трудозатраты при проектировании и монтаже
- Малая стоимость монтажа
- Не требуют обслуживания
- Экономия электроэнергии
- Уменьшение стоимости сочетающихся с шинопроводом распределительных систем
- Гибкость и трансформируемость системы
- Техническая поддержка и инжиниринг
- Значительная экономия в сравнении с кабельными
- системами
- Минимальные сроки поставки от 2 недель
  5 лет гарантии

ОТРАСЛИ ПРИМЕНЕНИЯ ШИНОПРОВОДА PitON

НЕФТЕГАЗОВАЯ ПРОМЫШЛЕННОСТЬ

ЦОД, ДАТА-ЦЕНТРЫ

ОБОРОННАЯ ПРОМЫШЛЕННОСТЬ

ЖИЛЫЕ КОМПЛЕКСЫ

ОБЪЕКТЫ ИНФРАСТРУКТУРЫ

МЕТАЛЛУРГИЯ

ХИМИЧЕСКАЯ ПРОМЫШЛЕННОСТЬ

ШИНОПРОВОД PitON

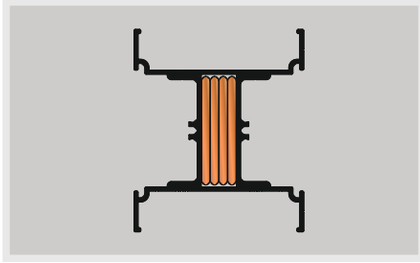

КОРПУС ШИНОПРОВОДА

Состоит из четырех частей изготавливается из алюминиевого сплава.

ШИНЫ

Изготавливаются из электротехни- ческого алюминия марки АД0 или меди марки М1 с радиусным скруглением.

ИЗОЛЯЦИЯ

Компаундная бесшовная изоляция последнего поколения, наносится автоматизированным способом, класс изоляции F.

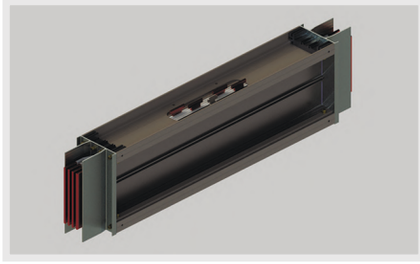

РОЗЕТКА СТЫКА КОРОБКИ

- Контакты разнесены друг относительно друга для лучшего охлаждения
- Все контакты имеют специальное покрытие сплавом олово для снижения переходного сопротивления
- Розетка имеет защитное обрамление и крышку

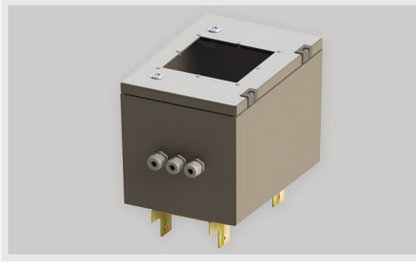

ОТВЕТВИТЕЛЬНЫЕ КОРОБКИ

- На токи от 160 до 400А втычное исполнение
- На токи до 1600А фиксированное исполнение
- Мультикоробки

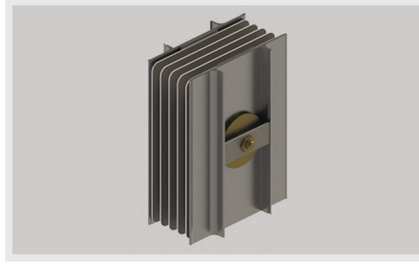

СТЫКОВОЧНЫЙ МОНОБЛОК

- Конструкция моноблока обеспечивает компенсацию продольных и поперечных расширений ведущих шин
- Визуальный контроль температуры стыковочного узла
- Увеличенная площадь контакта на 50% по сравнению с стыком типа «папа-мама»
- Болт со срывной головкой
- Болт стыка благодаря второй головке можно многократно использовать, но уже с динамометрическим ключом

№	Заказные номера
1	Трансформаторный модуль вертикального типа, Т-подключение
2	Трансформаторный модуль горизонтального типа, Т- подключение
3	Фланцевый блок подключения
4	Фланцевый блок подключения с коробкой
5	Горизонтальный угол
6	Вертикальный угол
7	Настенный фланец
8	Огнезащитный барьер
9	Ответвительная коробка Тип 2 - Мультибокс
10	Ответвительная коробка Тип 2
11	Ответвительная коробка Тип 3
12	Ответвительная коробка Тип 1 - Мультибокс
13	Концевая заглушка
14	Фланцевый блок с коробкой для кабельного подключения
15	Стойка опорная
16	Комплект гибких шин
17	Секционный шкаф с автоматическим выключателем АСВ
18	Фланцевый блок подключения с гофрокожухом

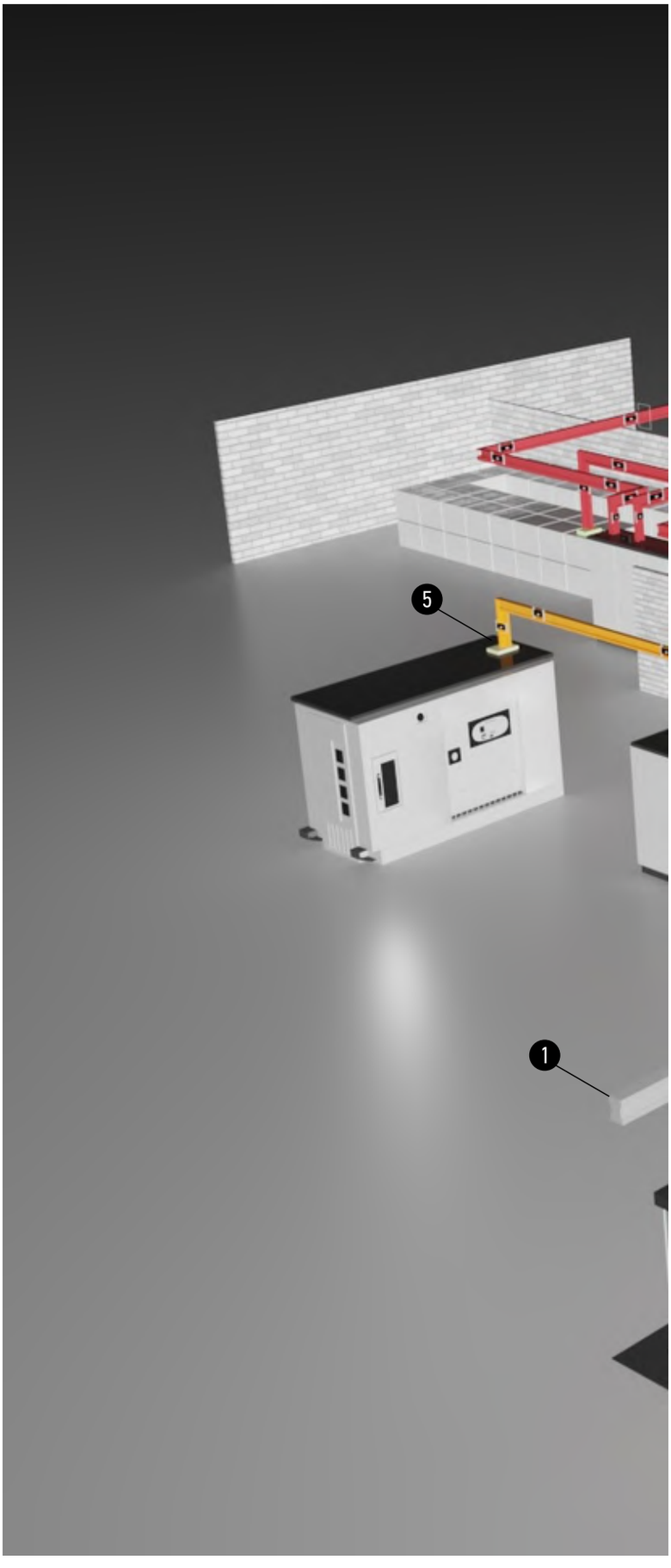

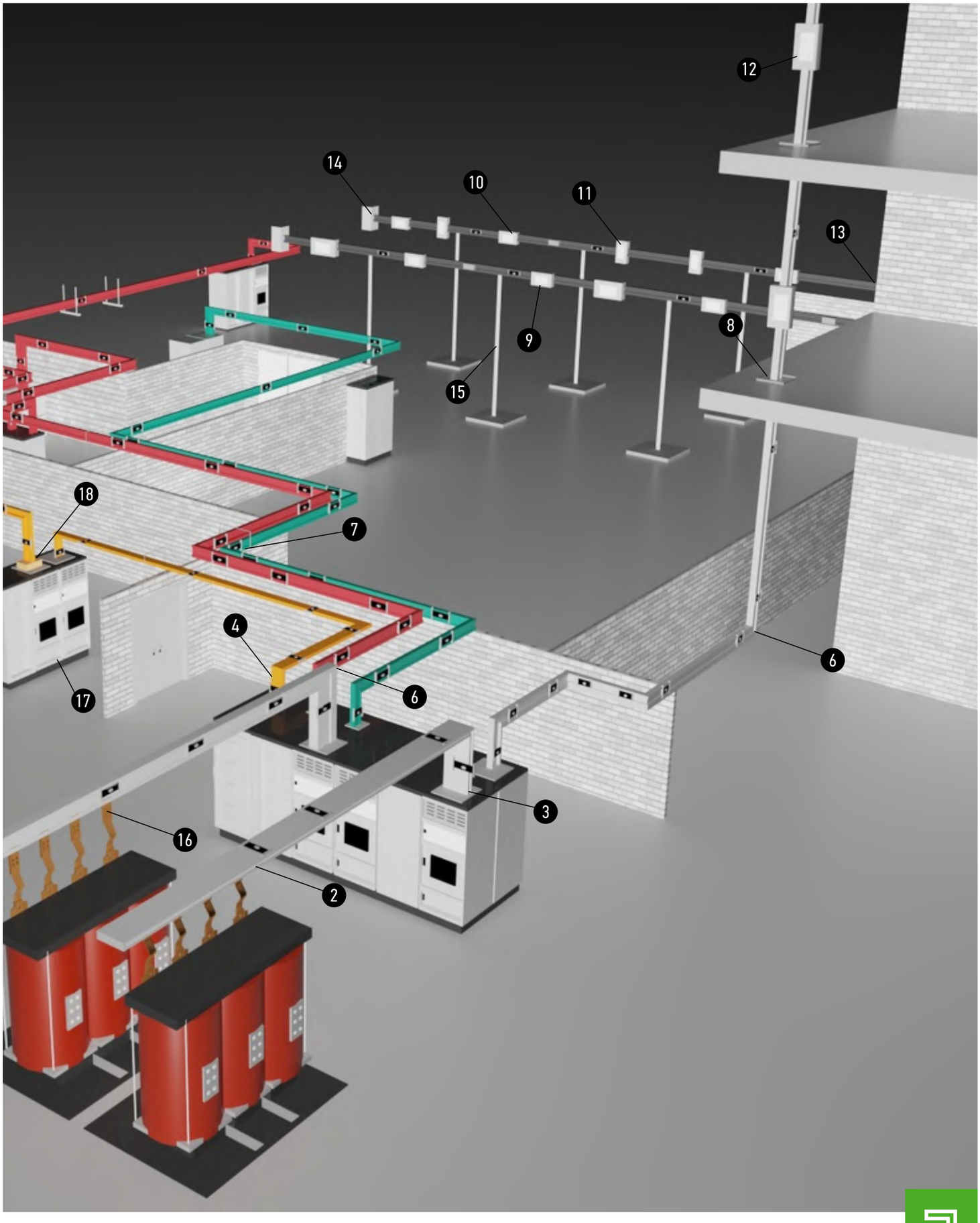
12
14
10
11
13
9
8
15
18
7
4
6
6
17
3
16
2

Прямая транспортная секция

Назначение:
- построение прямых участков трассы шинопровода.

Характеристики:
- степень защиты IP55, с возможностью повышения до IP67;
- изоляция класса С более 180°С, не содержит галогенов;
- порошковая окраска RAL7035, возможны другие цвета RAL;
- алюминиевый корпус в качестве PE-проводника;
- длины указываются между осями стыковочных моноблоков;
- возможно индивидуальное исполнение распределительной секции с длиной элемента в пределах от 0,5-3 м.

Номинал Al	400	630	800	1000	1250	1600
Длина 0,5 м	E3-55-Al-4-400-pt0.5	E3-55-Al-4-630-pt0.5	E3-55-Al-4-800-pt0.5	E3-55-Al-4-1000-pt0.5	E3-55-Al-4-1250-pt0.5	E3-55-Al-4-1600-pt0.5
Длина 0,5-1 м	E3-55-Al-4-400-pt0.9	E3-55-Al-4-630-pt0.9	E3-55-Al-4-800-pt0.9	E3-55-Al-4-1000-pt0.9	E3-55-Al-4-1250-pt0.9	E3-55-Al-4-1600-pt0.9
Длина 1 м	E3-55-Al-4-400-pt1.0	E3-55-Al-4-630-pt1.0	E3-55-Al-4-800-pt1.0	E3-55-Al-4-1000-pt1.0	E3-55-Al-4-1250-pt1.0	E3-55-Al-4-1600-pt1.0
Длина 1-1,5 м	E3-55-Al-4-400-pt1.4	E3-55-Al-4-630-pt1.4	E3-55-Al-4-800-pt1.4	E3-55-Al-4-1000-pt1.4	E3-55-Al-4-1250-pt1.4	E3-55-Al-4-1600-pt1.4
Длина 1,5 м	E3-55-Al-4-400-pt1.5	E3-55-Al-4-630-pt1.5	E3-55-Al-4-800-pt1.5	E3-55-Al-4-1000-pt1.5	E3-55-Al-4-1250-pt1.5	E3-55-Al-4-1600-pt1.5
Длина 1,5-2 м	E3-55-Al-4-400-pt1.9	E3-55-Al-4-630-pt1.9	E3-55-Al-4-800-pt1.9	E3-55-Al-4-1000-pt1.9	E3-55-Al-4-1250-pt1.9	E3-55-Al-4-1600-pt1.9
Длина 2 м	E3-55-Al-4-400-pt2.0	E3-55-Al-4-630-pt2.0	E3-55-Al-4-800-pt2.0	E3-55-Al-4-1000-pt2.0	E3-55-Al-4-1250-pt2.0	E3-55-Al-4-1600-pt2.0
Длина 2-2,5 м	E3-55-Al-4-400-pt2.4	E3-55-Al-4-630-pt2.4	E3-55-Al-4-800-pt2.4	E3-55-Al-4-1000-pt2.4	E3-55-Al-4-1250-pt2.4	E3-55-Al-4-1600-pt2.4
Длина 2,5 м	E3-55-Al-4-400-pt2.5	E3-55-Al-4-630-pt2.5	E3-55-Al-4-800-pt2.5	E3-55-Al-4-1000-pt2.5	E3-55-Al-4-1250-pt2.5	E3-55-Al-4-1600-pt2.5
Длина 2,5-3 м	E3-55-Al-4-400-pt2.9	E3-55-Al-4-630-pt2.9	E3-55-Al-4-800-pt2.9	E3-55-Al-4-1000-pt2.9	E3-55-Al-4-1250-pt2.9	E3-55-Al-4-1600-pt2.9
Длина 3 м	E3-55-Al-4-400-pt3.0	E3-55-Al-4-630-pt3.0	E3-55-Al-4-800-pt3.0	E3-55-Al-4-1000-pt3.0	E3-55-Al-4-1250-pt3.0	E3-55-Al-4-1600-pt3.0
Вес (кг/м)	7,2	7,2	8,7	10,7	13,2	17,2
Высота H (мм)	109	109	124	149	179	229
Ширина W (мм)	125	125	125	125	125	125

Номинал CU	630	800	1000	1250	1600	2000
Длина 0,5-3 м	E3-55-Cu-4-400-pt0.5	E3-55-Cu-4-630-pt0.5	E3-55-Cu-4-800-pt0.5	E3-55-Cu-4-1000-pt0.5	E3-55-Cu-4-1600-pt0.5	E3-55-Cu-4-2000-pt0.5
Длина 3 м	E3-55-Cu-4-400-pt3.0	E3-55-Cu-4-630-pt3.0	E3-55-Cu-4-800-pt3.0	E3-55-Cu-4-1000-pt3.0	E3-55-Cu-4-1250-pt3.0	E3-55-Cu-4-1600-pt3.0
Вес (кг/м)	12,0	12,0	16,7	22,3	29,2	40,8
Высота H (мм)	109	109	124	149	179	229
Ширина W (мм)	125	125	125	125	125	125

*В таблице представлены номера для конфигураций с 4-мя проводниками (шинами) внутри корпуса

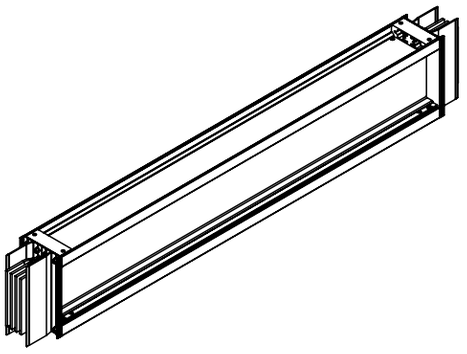

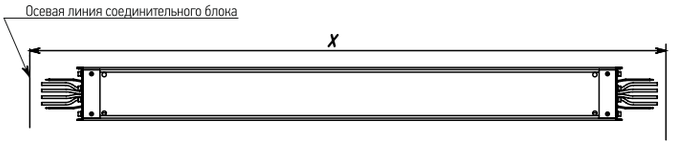

Номинал Al	2000	2500	3200	4000	5000	6400
Длина 0,5 м	E3-55-Al-4-2000-pt0.5	E3-55-Al-4-2500-pt0.5	E3-55-Al-4-3200-pt0.5	E3-55-Al-4-4000-pt0.5	E3-55-Al-4-5000-pt0.5	E3-55-Al-4-6400-pt0.5
Длина 0,5-1 м	E3-55-Al-4-2000-pt0.9	E3-55-Al-4-2500-pt0.9	E3-55-Al-4-3200-pt0.9	E3-55-Al-4-4000-pt0.9	E3-55-Al-4-5000-pt0.9	E3-55-Al-4-6400-pt0.9
Длина 1 м	E3-55-Al-4-2000-pt1.0	E3-55-Al-4-2500-pt1.0	E3-55-Al-4-3200-pt1.0	E3-55-Al-4-4000-pt1.0	E3-55-Al-4-5000-pt1.0	E3-55-Al-4-6400-pt1.0
Длина 1-1,5 м	E3-55-Al-4-2000-pt1.4	E3-55-Al-4-2500-pt1.4	E3-55-Al-4-3200-pt1.4	E3-55-Al-4-4000-pt1.4	E3-55-Al-4-5000-pt1.4	E3-55-Al-4-6400-pt1.4
Длина 1,5 м	E3-55-Al-4-2000-pt1.5	E3-55-Al-4-2500-pt1.5	E3-55-Al-4-3200-pt1.5	E3-55-Al-4-4000-pt1.5	E3-55-Al-4-5000-pt1.5	E3-55-Al-4-6400-pt1.5
Длина 1,5-2 м	E3-55-Al-4-2000-pt1.9	E3-55-Al-4-2500-pt1.9	E3-55-Al-4-3200-pt1.9	E3-55-Al-4-4000-pt1.9	E3-55-Al-4-5000-pt1.9	E3-55-Al-4-6400-pt1.9
Длина 2 м	E3-55-Al-4-2000-pt2.0	E3-55-Al-4-2500-pt2.0	E3-55-Al-4-3200-pt2.0	E3-55-Al-4-4000-pt2.0	E3-55-Al-4-5000-pt2.0	E3-55-Al-4-6400-pt2.0
Длина 2-2,5 м	E3-55-Al-4-2000-pt2.4	E3-55-Al-4-2500-pt2.4	E3-55-Al-4-3200-pt2.4	E3-55-Al-4-4000-pt2.4	E3-55-Al-4-5000-pt2.4	E3-55-Al-4-6400-pt2.4
Длина 2,5 м	E3-55-Al-4-2000-pt2.5	E3-55-Al-4-2500-pt2.5	E3-55-Al-4-3200-pt2.5	E3-55-Al-4-4000-pt2.5	E3-55-Al-4-5000-pt2.5	E3-55-Al-4-6300-pt2.5
Длина 2,5-3 м	E3-55-Al-4-2000-pt2.9	E3-55-Al-4-2500-pt2.9	E3-55-Al-4-3200-pt2.9	E3-55-Al-4-4000-pt2.9	E3-55-Al-4-5000-pt2.9	E3-55-Al-4-6400-pt2.9
Длина 3 м	E3-55-Al-4-2000-pt3.0	E3-55-Al-4-2500-pt3.0	E3-55-Al-4-3200-pt3.0	E3-55-Al-4-4000-pt3.0	E3-55-Al-4-5000-pt3.0	E3-55-Al-4-6400-pt3.0
Вес (кг/м)	20,2	24,6	32,9	38,9	47,7	70,8
Высота H (мм)	269	269	396	476	476	681
Ширина W (мм)	125	125	125	125	125	125

Номинал CU	2500	3200	4000	5000	6400	7500
Длина 0,5-3 м	E3-55-Cu-4-2500-pt0.5	E3-55-Cu-4-3200-pt0.5	E3-55-Cu-4-4000-pt0.5	E3-55-Cu-4-5000-pt0.5	E3-55-Cu-4-6400-pt0.5	E3-55-Cu-4-7500-pt0.5
Длина 3 м	E3-55-Cu-4-2500-pt3.0	E3-55-Cu-4-3200-pt3.0	E3-55-Cu-4-4000-pt3.0	E3-55-Cu-4-5000-pt3.0	E3-55-Cu-4-6400-pt3.0	E3-55-Cu-4-7500-pt3.0
Вес (кг/м)	52,6	56,9	80,1	102,5	153	189,6
Высота H (мм)	229	295	395	395	561	681
Ширина W (мм)	125	125	125	125	125	125

Прямая распределительная секция под коробку отбора мощности с втычным контактом

Назначение:

- распределение на прямых участках трассы шинопровода;
- позволяет отсоединять и присоединять коробки отбора мощности в горячем режиме (без отключения линии шинопровода).

Характеристики:

- степень защиты IP55, с возможностью повышения до IP65;
- изоляция класса С более 180°С, не содержит галогенов;
- порошковая окраска RAL7035, возможны другие цвета RAL;
- алюминиевый корпус в качестве PE-проводника;
- длины указываются между осями стыковочных моноблоков;
- максимальное количество розеток с одной стороны - 3 шт. Суммарно с двух сторон - 6 шт. В этом случае нужно понимать, что если вы выбрали на такой секции 6 розеток, то на 1-ой стороне можно одновременно установить 3 коробки отбора мощности номиналом не более 160А каждая;
- возможно индивидуальное исполнение распределительной секции с длиной элемента в пределах от 1-3 м. Обратитесь за консультацией в PitON Electric.

Номинал Al	400	630	800	1000	1250	1600
Длина 3М/1Р	E3-55-Al-4-400-pr1-3.0	E3-55-Al-4-630-pr1-3.0	E3-55-Al-4-800-pr1-3.0	E3-55-Al-4-1000-pr1-3.0	E3-55-Al-4-1250-pr1-3.0	E3-55-Al-4-1600-pr1-3.0
Длина 3М/2Р	E3-55-Al-4-400-pr2-3.0	E3-55-Al-4-630-pr2-3.0	E3-55-Al-4-800-pr2-3.0	E3-55-Al-4-1000-pr2-3.0	E3-55-Al-4-1250-pr2-3.0	E3-55-Al-4-1600-pr2-3.0
Длина 3М/3Р	E3-55-Al-4-400-pr3-3.0	E3-55-Al-4-630-pr3-3.0	E3-55-Al-4-800-pr3-3.0	E3-55-Al-4-1000-pr3-3.0	E3-55-Al-4-1250-pr3-3.0	E3-55-Al-4-1600-pr3-3.0
Длина 3М/4Р	E3-55-Al-4-400-pr4-3.0	E3-55-Al-4-630-pr4-3.0	E3-55-Al-4-800-pr4-3.0	E3-55-Al-4-1000-pr4-3.0	E3-55-Al-4-1250-pr4-3.0	E3-55-Al-4-1600-pr4-3.0
Длина 3М/5Р	E3-55-Al-4-400-pr5-3.0	E3-55-Al-4-630-pr5-3.0	E3-55-Al-4-800-pr5-3.0	E3-55-Al-4-1000-pr5-3.0	E3-55-Al-4-1250-pr5-3.0	E3-55-Al-4-1600-pr5-3.0
Длина 3М/6Р	E3-55-Al-4-400-pr6-3.0	E3-55-Al-4-630-pr6-3.0	E3-55-Al-4-800-pr6-3.0	E3-55-Al-4-1000-pr6-3.0	E3-55-Al-4-1250-pr6-3.0	E3-55-Al-4-1600-pr6-3.0
Вес (кг/м)	7,2	7,2	8,7	10,7	13,2	17,2
Высота H (мм)	109	109	124	149	179	229
Ширина W (мм)	125	125	125	125	125	125

Номинал CU	630	800	1000	1250	1600	2000
Длина 3М/3Р	E3-55-Cu-4-630-pr3-3.0	E3-55-Cu-4-630-pr6-3.0	E3-55-Cu-4-800-pr3-3.0	E3-55-Cu-4-1000-pr3-3.0	E3-55-Cu-4-1250-pr3-3.0	E3-55-Cu-4-1600-pr3-3.0
Длина 3М/6Р	E3-55-Cu-4-630-pr6-3.0	E3-55-Cu-4-630-pr1-3.0	E3-55-Cu-4-800-pr6-3.0	E3-55-Cu-4-1000-pr6-3.0	E3-55-Cu-4-1250-pr6-3.0	E3-55-Cu-4-1600-pr6-3.0
Вес (кг/м)	12,0	12,0	16,7	22,3	29,2	40,8
Высота H (мм)	109	109	124	149	179	229
Ширина W (мм)	125	125	125	125	125	125

*В таблице представлены номера для конфигураций с 4-мя проводниками (шинами) внутри корпуса
**Конструктивные элементы и размеры стр.63-69

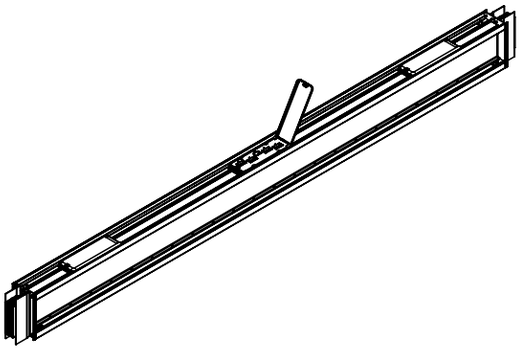

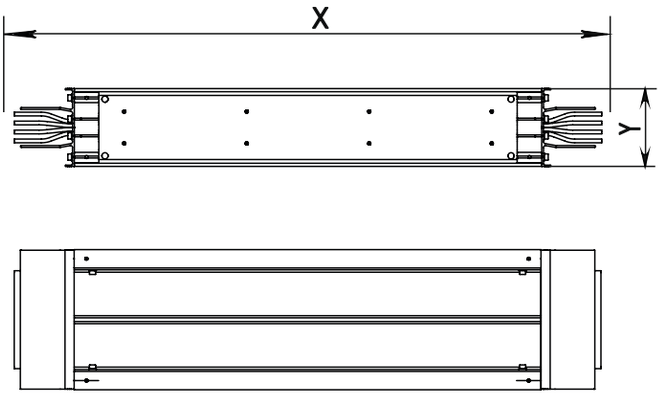

Номинал Al	2000	2500	3200	4000	5000	6400
Длина 3М/1Р	E3-55-Al-4-2000-pr1-3.0	E3-55-Al-4-2500-pr1-3.0	E3-55-Al-4-3200-pr1-3.0	E3-55-Al-4-4000-pr1-3.0	E3-55-Al-4-5000-pr1-3.0	E3-55-Al-4-6400-pr1-3.0
Длина 3М/2Р	E3-55-Al-4-2000-pr2-3.0	E3-55-Al-4-2500-pr2-3.0	E3-55-Al-4-3200-pr2-3.0	E3-55-Al-4-4000-pr2-3.0	E3-55-Al-4-5000-pr2-3.0	E3-55-Al-4-6400-pr2-3.0
Длина 3М/3Р	E3-55-Al-4-2000-pr3-3.0	E3-55-Al-4-2500-pr3-3.0	E3-55-Al-4-3200-pr3-3.0	E3-55-Al-4-4000-pr3-3.0	E3-55-Al-4-5000-pr3-3.0	E3-55-Al-4-6400-pr3-3.0
Длина 3М/4Р	E3-55-Al-4-2000-pr4-3.0	E3-55-Al-4-2500-pr4-3.0	E3-55-Al-4-3200-pr4-3.0	E3-55-Al-4-4000-pr4-3.0	E3-55-Al-4-5000-pr4-3.0	E3-55-Al-4-6400-pr4-3.0
Длина 3М/5Р	E3-55-Al-4-2000-pr5-3.0	E3-55-Al-4-2500-pr5-3.0	E3-55-Al-4-3200-pr5-3.0	E3-55-Al-4-4000-pr5-3.0	E3-55-Al-4-5000-pr5-3.0	E3-55-Al-4-6400-pr5-3.0
Длина 3М/6Р	E3-55-Al-4-2000-pr6-3.0	E3-55-Al-4-2500-pr6-3.0	E3-55-Al-4-3200-pr6-3.0	E3-55-Al-4-4000-pr6-3.0	E3-55-Al-4-5000-pr6-3.0	E3-55-Al-4-6400-pr6-3.0
Вес (кг/м)	20,2	24,6	32,9	38,9	47,7	70,8
Высота H (мм)	269	269	396	476	476	681
Ширина W (мм)	125	125	125	125	125	125

Номинал CU	2500	3200	4000	5000	6400	7500
Длина 3М/3Р	E3-55-Cu-4-2500-pr3-3.0	E3-55-Cu-4-3200-pr6-3.0	E3-55-Cu-4-4000-pr3-3.0	E3-55-Cu-4-5000-pr3-3.0	E3-55-Cu-4-6400-pr3-3.0	E3-55-Cu-4-7500-pr3-3.0
Длина 3М/6Р	E3-55-Cu-4-2500-pr6-3.0	E3-55-Cu-4-3200-pr1-3.0	E3-55-Cu-4-4000-pr6-3.0	E3-55-Cu-4-5000-pr6-3.0	E3-55-Cu-4-6400-pr6-3.0	E3-55-Cu-4-7500-pr6-3.0
Вес (кг/м)	52,6	56,9	80,1	102,5	153	189,6
Высота H (мм)	229	295	395	395	561	681
Ширина W (мм)	125	125	125	125	125	125

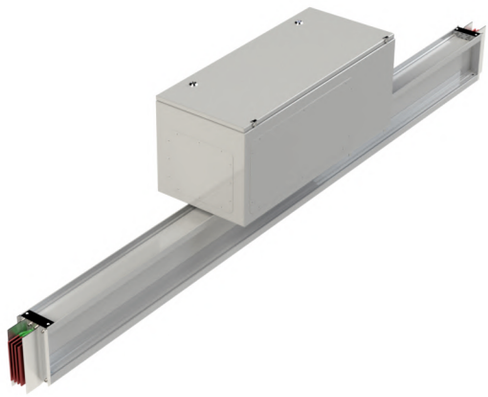

Прямая распределительная секция под фиксированную коробку отбора мощности

Назначение:

- распределение на прямых участках трассы шинопровода, присоединение ответительных фиксированных коробок.

Характеристики:

- степень защиты IP55, с возможностью повышения до IP67;
- изоляция класса С более 180°С, не содержит галогенов;
- порошковая окраска RAL7035, возможны другие цвета RAL;
- алюминиевый корпус в качестве PE-проводника;
- длины указываются между осями соединительных секций;
- расстояние между коробками не менее 1 м. Если отвод расположить иначе, то расположение коробки будет в середине. Если отвод необходимо расположить иначе, пожалуйста, обратитесь в PitON Electric;
- если вам необходимо в проекте выполнить такую коробку на большую мощность (возможно до 1600А), пожалуйста, обратитесь в PitON Electric.

Номинал Al	400	630	800	1000	1250	1600
Длина 3М/1В	E3-55-Al-4-400-prf1-3.0	E3-55-Al-4-630-prf1-3.0	E3-55-Al-4-800-prf1-3.0	E3-55-Al-4-1000-prf1-3.0	E3-55-Al-4-1250-prf1-3.0	E3-55-Al-4-1600-prf1-3.0
Длина 3М/2В	E3-55-Al-4-400-prf2-3.0	E3-55-Al-4-630-prf2-3.0	E3-55-Al-4-800-prf2-3.0	E3-55-Al-4-1000-prf2-3.0	E3-55-Al-4-1250-prf2-3.0	E3-55-Al-4-1600-prf2-3.0
Длина 3М/4В	E3-55-Al-4-400-prf4-3.0	E3-55-Al-4-630-prf4-3.0	E3-55-Al-4-800-prf4-3.0	E3-55-Al-4-1000-prf4-3.0	E3-55-Al-4-1250-prf4-3.0	E3-55-Al-4-1600-prf4-3.0
Вес (кг/м)	7,2	7,2	8,7	10,7	13,2	17,2
Высота H (мм)	109	109	124	149	179	229
Ширина W (мм)	125	125	125	125	125	125

Номинал CU	630	800	1000	1250	1600	2000
Длина 3М/1В	E3-55-Cu-4-630-prf1-3.0	E3-55-Cu-4-800-prf1-3.0	E3-55-Cu-4-1000-prf1-3.0	E3-55-Cu-4-1250-prf1-3.0	E3-55-Cu-4-1600-prf1-3.0	E3-55-Cu-4-2000-prf1-3.0
Длина 3М/2В	E3-55-Cu-4-630-prf2-3.0	E3-55-Cu-4-800-prf2-3.0	E3-55-Cu-4-1000-prf2-3.0	E3-55-Cu-4-1250-prf2-3.0	E3-55-Cu-4-1600-prf2-3.0	E3-55-Cu-4-2000-prf2-3.0
Вес (кг/м)	12,0	12,0	16,7	22,3	29,2	40,8
Высота H (мм)	109	109	124	149	179	229
Ширина W (мм)	125	125	125	125	125	125

*В таблице представлены номера для конфигураций с 4-мя проводниками (шинами) внутри корпуса
**Конструктивные элементы и размеры стр.63-69

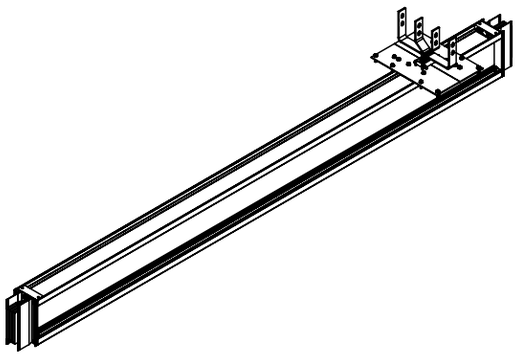

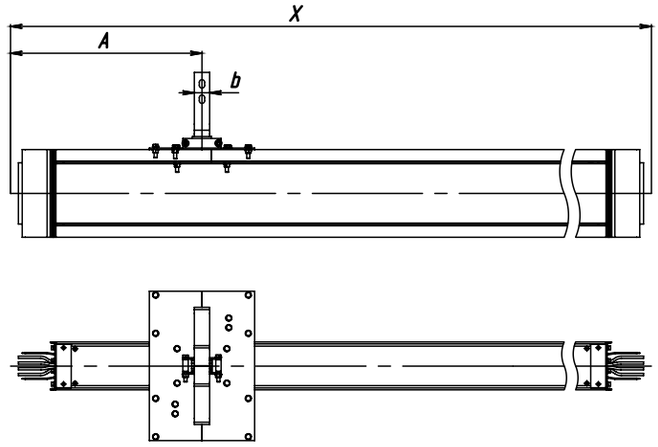

Номинал Al	2000	2500	3200	4000	5000	6400
Длина 3М/1В	E3-55-Al-4-2000-prf1-3.0	E3-55-Al-4-2500-prf1-3.0	E3-55-Al-4-3200-prf1-3.0	E3-55-Al-4-4000-prf1-3.0	E3-55-Al-4-5000-prf1-3.0	E3-55-Al-4-6400-prf1-3.0
Длина 3М/2В	E3-55-Al-4-2000-prf2-3.0	E3-55-Al-4-2500-prf2-3.0	E3-55-Al-4-3200-prf2-3.0	E3-55-Al-4-4000-prf2-3.0	E3-55-Al-4-5000-prf2-3.0	E3-55-Al-4-6400-prf2-3.0
Длина 3М/4В	E3-55-Al-4-2000-prf4-3.0	E3-55-Al-4-2500-prf4-3.0	E3-55-Al-4-3200-prf4-3.0	E3-55-Al-4-4000-prf4-3.0	E3-55-Al-4-5000-prf4-3.0	E3-55-Al-4-6400-prf4-3.0
Вес (кг/м)	20,2	24,6	32,9	38,9	47,7	70,8
Высота H (мм)	269	269	396	476	476	681
Ширина W (мм)	125	125	125	125	125	125

Номинал CU	2500	3200	4000	5000	6400	7500
Длина 3М/1В	E3-55-Al-4-2500-prf1-3.0	E3-55-Al-4-3200-prf1-3.0	E3-55-Al-4-4000-prf1-3.0	E3-55-Al-4-5000-prf1-3.0	E3-55-Al-4-6400-prf1-3.0	E3-55-Al-4-7500-prf1-3.0
Длина 3М/2В	E3-55-Al-4-2500-prf2-3.0	E3-55-Al-4-3200-prf2-3.0	E3-55-Al-4-4000-prf2-3.0	E3-55-Al-4-5000-prf2-3.0	E3-55-Al-4-6400-prf2-3.0	E3-55-Al-4-7500-prf2-3.0
Вес (кг/м)	52,6	56,9	80,1	102,5	153	189,6
Высота H (мм)	229	295	395	395	561	681
Ширина W (мм)	125	125	125	125	125	125

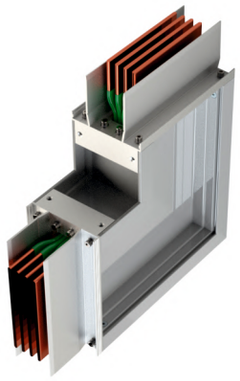

Угловая секция вертикальная

Назначение:
- для изменения направления трассы шинопровода.

Характеристики:
- степень защиты IP55, с возможностью повышения до IP67;
- изоляция класса С более 180°С, не содержит галогенов;
- порошковая окраска RAL7035, возможны другие цвета RAL;
- алюминиевый корпус в качестве PE-проводника;
- длины указываются между осями корпуса и стыковочного моноблока;
- секция может быть выполнена с разной длиной плеча угла от 300 до 800 мм;
- угол развертки может быть выполнен в диапазоне от 60° до 160° градусов. В этом случае просим Вас обратиться в PitON Electric.

Номинал Al	400	630	800	1000	1250	1600
Заказной номер	E3-55-Al-4-400-uv	E3-55-Al-4-630-uv	E3-55-Al-4-800-uv	E3-55-Al-4-1000-uv	E3-55-Al-4-1250-uv	E3-55-Al-4-1600-uv
Вес (кг/м)	7,2	7,2	8,7	10,7	13,2	17,2
Высота H (мм)	109	109	124	149	179	229
Ширина W (мм)	125	125	125	125	125	125

Номинал CU	630	800	1000	1250	1600	2000
Заказной номер	E3-55-Cu-4-630-uv	E3-55-Cu-4-800-uv	E3-55-Cu-4-1000-uv	E3-55-Cu-4-1250-uv	E3-55-Cu-4-1600-uv	E3-55-Cu-4-2000-uv
Вес (кг/м)	12,0	12,0	16,7	22,3	29,2	40,8
Высота H (мм)	109	109	124	149	179	229
Ширина W (мм)	125	125	125	125	125	125

*В таблице представлены номера для конфигураций с 4-мя проводниками (шинами) внутри корпуса
**Конструктивные элементы и размеры стр.63-69

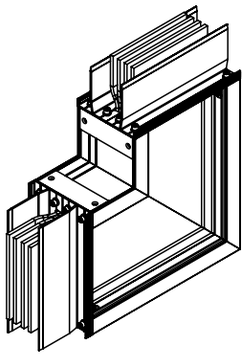

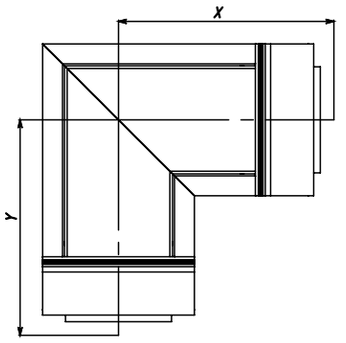

Номинал Al	Минимальный размер		Максимальный размер	
	X	Y	X	Y
400-1250	300	300	800	800
1600-2500	350	350	800	800
3200	400	400	800	800
4000-5000	450	450	800	800
6400	650	650	800	800

Номинал CU	Минимальный размер		Максимальный размер	
	X	Y	X	Y
630-1600	300	300	800	800
2000-3200	350	350	800	800
4000-5000	400	400	800	800
6400	600	600	800	800
7500	650	650	800	800

Номинал Al	2000	2500	3200	4000	5000	6400
Заказной номер	E3-55-Al-4-2000-uv	E3-55-Al-4-2500-uv	E3-55-Al-4-3200-uv	E3-55-Al-4-4000-uv	E3-55-Al-4-5000-uv	E3-55-Al-4-6400-uv
Вес (кг/м)	20,2	24,6	32,9	38,9	47,7	70,8
Высота H (мм)	269	269	396	476	476	681
Ширина W (мм)	125	125	125	125	125	125

Номинал CU	2500	3200	4000	5000	6400	7500
Заказной номер	E3-55-Cu-4-2500-uv	E3-55-Cu-4-3200-uv	E3-55-Cu-4-4000-uv	E3-55-Cu-4-5000-uv	E3-55-Cu-4-6400-uv	E3-55-Cu-4-7500-uv
Вес (кг/м)	52,6	56,9	80,1	102,5	153	189,6
Высота H (мм)	229	295	395	395	561	681
Ширина W (мм)	125	125	125	125	125	125

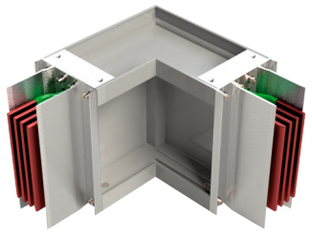

Угловая секция горизонтальная

Назначение:

- для изменения направления прямых участков трассы шинопровода.

Характеристики:

- степень защиты IP55, с возможностью повышения до IP67;
- изоляция класса С более 180°С, не содержит галогенов;
- порошковая окраска RAL7035, возможны другие цвета RAL;
- алюминиевый корпус в качестве PE-проводника;
- длины указываются между осями корпуса и стыковочного моноблока;
- стандартное исполнение каждого плеча угла 500 мм. Угол развертки 90°;
- секция может быть выполнена с разной длиной плеча угла от 300 до 800 мм;

угол развертки может быть выполнен в диапазоне от 60° до 160° градусов. В этом случае просим Вас обратиться в PitON Electric.

Номинал Al	400	630	800	1000	1250	1600
Заказной номер	E3-55-Al-4-400-ug	E3-55-Al-4-630-ug	E3-55-Al-4-800-ug	E3-55-Al-4-1000-ug	E3-55-Al-4-1250-ug	E3-55-Al-4-1600-ug
Вес (кг/м)	7,2	7,2	8,7	10,7	13,2	17,2
Высота H (мм)	109	109	124	149	179	229
Ширина W (мм)	125	125	125	125	125	125

Номинал CU	630	800	1000	1250	1600	2000
Заказной номер	E3-55-Cu-4-630-ug	E3-55-Cu-4-800-ug	E3-55-Cu-4-1000-ug	E3-55-Cu-4-1250-ug	E3-55-Cu-4-1600-ug	E3-55-Cu-4-2000-ug
Вес (кг/м)	12,0	12,0	16,7	22,3	29,2	40,8
Высота H (мм)	109	109	124	149	179	229
Ширина W (мм)	125	125	125	125	125	125

*В таблице представлены номера для конфигураций с 4-мя проводниками (шинами) внутри корпуса
**Конструктивные элементы и размеры стр.63-69

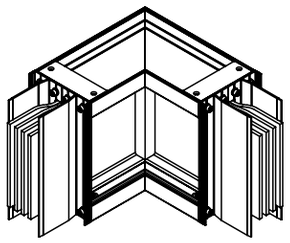

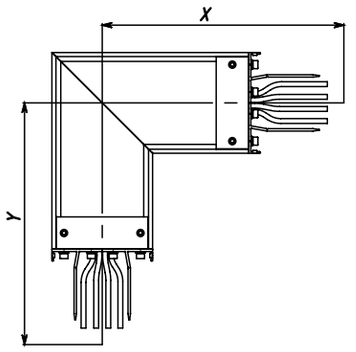

Номинал Al	Минимальный размер		Максимальный размер	
	X	Y	X	Y
400-1250	300	300	800	800
1600-2500	300	300	800	800
3200	300	300	800	800
4000	300	300	800	800
5000-6400	300	300	800	800

Номинал CU	Минимальный размер		Максимальный размер	
	X	Y	X	Y
630-1600	300	300	800	800
2000-3200	300	300	800	800
4000-5000	300	300	800	800
6400	300	300	800	800
7500	300	300	800	800

Номинал Al	2000	2500	3200	4000	5000	6400
Заказной номер	E3-55-Al-4-2000-ug	E3-55-Al-4-2500-ug	E3-55-Al-4-3200-ug	E3-55-Al-4-4000-ug	E3-55-Al-4-5000-ug	E3-55-Al-4-6400-ug
Вес (кг/м)	20,2	24,6	32,9	38,9	47,7	70,8
Высота H (мм)	269	269	396	476	476	681
Ширина W (мм)	125	125	125	125	125	125

Номинал CU	2500	3200	4000	5000	6400	7500
Заказной номер	E3-55-Cu-4-2500-ug	E3-55-Cu-4-3200-ug	E3-55-Cu-4-4000-ug	E3-55-Cu-4-5000-ug	E3-55-Cu-4-6400-ug	E3-55-Cu-4-7500-ug
Вес (кг/м)	52,6	56,9	80,1	102,5	153	189,6
Высота H (мм)	229	295	395	395	561	681
Ширина W (мм)	125	125	125	125	125	125

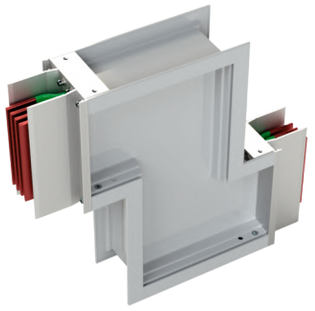

Z - образная вертикальная секция

Назначение:

- для изменения направления трассы шинопровода.

Характеристики:

степень защиты IP55, с возможностью повышения до IP67;

- изоляция класса С более 180°С, не содержит галогенов;
- порошковая окраска RAL7035, возможны другие цвета RAL;
- алюминиевый корпус в качестве PE-проводника;
- длины указываются между осями корпуса и стыковочного моноблока;
- соответствует конфигурации 3L+N+PE (Корпус);
- стандартное исполнение каждого плеча угла 500 мм. Угол развертки 90°;
- секция может быть выполнена с разной длиной x, z, y. Длина каждого плеча может быть от 300 до 1200 мм;
- угол развертки нестандартного угла может быть выполнен в диапозоне от 60° до 160° градусов. В этом случае просим Вас обратиться в PitON Electric.

Номинал Al	400	630	800	1000	1250	1600
Заказной номер	E3-55-Al-4-400-zv	E3-55-Al-4-630-zv	E3-55-Al-4-800-zv	E3-55-Al-4-1000-zv	E3-55-Al-4-1250-zv	E3-55-Al-4-1600-zv
Вес (кг/м)	7,2	7,2	8,7	10,7	13,2	17,2
Высота H (мм)	109	109	124	149	179	229
Ширина W (мм)	125	125	125	125	125	125

Номинал CU	630	800	1000	1250	1600	2000
Заказной номер	E3-55-Cu-4-630-zv	E3-55-Cu-4-800-zv	E3-55-Cu-4-1000-zv	E3-55-Cu-4-1250-zv	E3-55-Cu-4-1600-zv	E3-55-Cu-4-2000-zv
Вес (кг/м)	12,0	12,0	16,7	22,3	29,2	40,8
Высота H (мм)	109	109	124	149	179	229
Ширина W (мм)	125	125	125	125	125	125

*В таблице представлены номера для конфигураций с 4-мя проводниками (шинами) внутри корпуса
**Конструктивные элементы и размеры стр.63-69

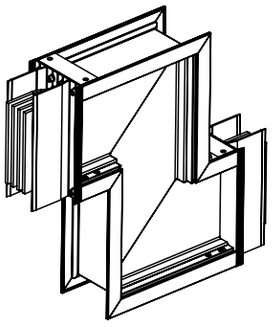

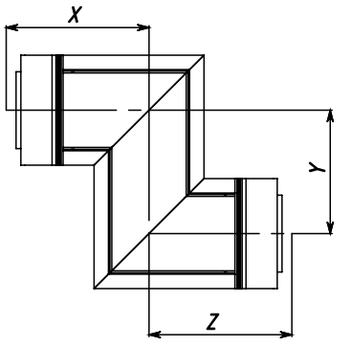

Номинал Al	Минимальный размер			Максимальный размер		
	X	Y	Z	X	Y	Z
400-1250	300	200	300	800	800	800
1600-2500	350	300	350	800	800	800
3200	450	350	450	1200	1200	1200
4000-5000	550	400	550	1200	1200	1200
6400	650	500	650	1200	1200	1200

Номинал CU	Минимальный размер			Максимальный размер		
	X	Y	Z	X	Y	Z
630-1600	300	200	300	800	800	800
2000-3200	350	300	350	800	800	800
4000-5000	450	350	450	1200	1200	1200
6400	600	450	600	1200	1200	1200
7500	650	500	650	1200	1200	1200

Номинал Al	2000	2500	3200	4000	5000	6400
Заказной номер	E3-55-Al-4-2000-zv	E3-55-Al-4-2500-zv	E3-55-Al-4-3200-zv	E3-55-Al-4-4000-zv	E3-55-Al-4-5000-zv	E3-55-Al-4-6400-zv
Вес (кг/м)	20,2	24,6	32,9	38,9	47,7	70,8
Высота H (мм)	269	269	396	476	476	681
Ширина W (мм)	125	125	125	125	125	125

Номинал CU	2500	3200	4000	5000	6400	7500
Заказной номер	E3-55-Cu-4-2500-zv	E3-55-Cu-4-3200-zv	E3-55-Cu-4-4000-zv	E3-55-Cu-4-5000-zv	E3-55-Cu-4-6400-zv	E3-55-Cu-4-7500-zv
Вес (кг/м)	52,6	56,9	80,1	102,5	153	189,6
Высота H (мм)	229	295	395	395	561	681
Ширина W (мм)	125	125	125	125	125	125

Z - образная горизонтальная секция

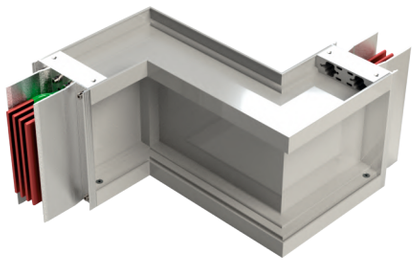

Назначение:

- для изменения направления трассы шинопровода.

Характеристики:

степень защиты IP55, с возможностью повышения до IP67;

- изоляция класса С более 180°С, не содержит галогенов;
- порошковая окраска RAL7035, возможны другие цвета RAL;
- алюминиевый корпус в качестве PE-проводника;
- длины указываются между осями корпуса и стыковочного моноблока;
- стандартное исполнение каждого плеча угла 500 мм. Угол развертки - 90°;
- секция может быть выполнена с разной длиной x, y, z. Длина каждого плеча может быть от 300 до 800 мм;
- угол развертки нестандартного угла может быть выполнен в диапозоне от 60° до 160° градусов. В этом случае просим Вас обратиться в PitON Electric.

Номинал Al	400	630	800	1000	1250	1600
Заказной номер	E3-55-Al-4-400-zg	E3-55-Al-4-630-zg	E3-55-Al-4-800-zg	E3-55-Al-4-1000-zg	E3-55-Al-4-1250-zg	E3-55-Al-4-1600-zg
Вес (кг/м)	7,2	7,2	8,7	10,7	13,2	17,2
Высота H (мм)	109	109	124	149	179	229
Ширина W (мм)	125	125	125	125	125	125

Номинал CU	630	800	1000	1250	1600	2000
Заказной номер	E3-55-Cu-4-630-zg	E3-55-Cu-4-800-zg	E3-55-Cu-4-1000-zg	E3-55-Cu-4-1250-zg	E3-55-Cu-4-1600-zg	E3-55-Cu-4-2000-zg
Вес (кг/м)	12,0	12,0	16,7	22,3	29,2	40,8
Высота H (мм)	109	109	124	149	179	229
Ширина W (мм)	125	125	125	125	125	125

*В таблице представлены номера для конфигураций с 4-мя проводниками (шинами) внутри корпуса
**Конструктивные элементы и размеры стр.63-69

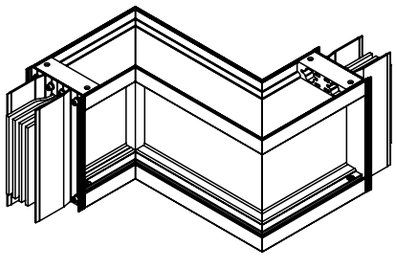

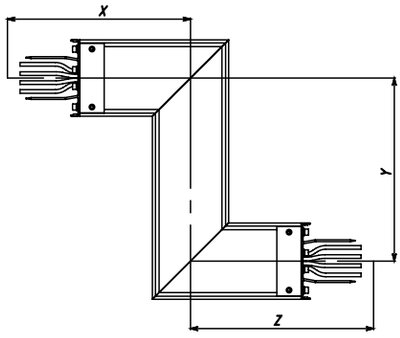

Номинал Al	Минимальный размер			Максимальный размер		
	X	Y	Z	X	Y	Z
400-1250	300	200	300	800	800	800
1600-2500	300	200	300	800	800	800
3200	300	200	300	800	800	800
4000-5000	300	200	300	800	800	800
6400	300	200	300	800	800	800

Номинал CU	Минимальный размер			Максимальный размер		
	X	Y	Z	X	Y	Z
630-1600	300	200	300	800	800	800
2000-3200	300	200	300	800	800	800
4000-5000	300	200	300	800	800	800
6400	300	200	300	800	800	800
7500	300	200	300	800	800	800

Номинал Al	2000	2500	3200	4000	5000	6400
Заказной номер	E3-55-Al-4-2000-zg	E3-55-Al-4-2500-zg	E3-55-Al-4-3200-zg	E3-55-Al-4-4000-zg	E3-55-Al-4-5000-zg	E3-55-Al-4-6400-zg
Вес (кг/м)	20,2	24,6	32,9	38,9	47,7	70,8
Высота H (мм)	269	269	396	476	476	681
Ширина W (мм)	125	125	125	125	125	125

Номинал CU	2500	3200	4000	5000	6400	7500
Заказной номер	E3-55-Cu-4-2500-zg	E3-55-Cu-4-3200-zg	E3-55-Cu-4-4000-zg	E3-55-Cu-4-5000-zg	E3-55-Cu-4-6400-zg	E3-55-Cu-4-7500-zg
Вес (кг/м)	52,6	56,9	80,1	102,5	153	189,6
Высота H (мм)	229	295	395	395	561	681
Ширина W (мм)	125	125	125	125	125	125

Комбинированная секция

Назначение:
- для изменения направления трассы шинопровода;
- комбинирует в себе вертикальный и горизонтальный угол.

Характеристики:
- степень защиты IP55, с возможностью повышения до IP67;
- изоляция класса С более 180°С, не содержит галогенов;
- порошковая окраска RAL7035, возможны другие цвета RAL;
- алюминиевый корпус в качестве PE-проводника;
- длины указываются между осями корпуса и стыковочного моноблока;
- стандартное исполнение каждого плеча угла 500 мм. Угол развертки 90°;
- секция может быть выполнена с разной длиной x, y, z. Длина каждого плеча может быть от 300 до 1200 мм.

Номинал Al	400	630	800	1000	1250	1600
Заказной номер	E3-55-Al-4-400-kp	E3-55-Al-4-630-kp	E3-55-Al-4-800-kp	E3-55-Al-4-1000-kp	E3-55-Al-4-1250-kp	E3-55-Al-4-1600-kp
Вес (кг/м)	7,2	7,2	8,7	10,7	13,2	17,2
Высота H (мм)	109	109	124	149	179	229
Ширина W (мм)	125	125	125	125	125	125

Номинал CU	630	800	1000	1250	1600	2000
Заказной номер	E3-55-Cu-4-630-kp	E3-55-Cu-4-800-kp	E3-55-Cu-4-1000-kp	E3-55-Cu-4-1250-kp	E3-55-Cu-4-1600-kp	E3-55-Cu-4-2000-kp
Вес (кг/м)	12,0	12,0	16,7	22,3	29,2	40,8
Высота H (мм)	109	109	124	149	179	229
Ширина W (мм)	125	125	125	125	125	125

*В таблице представлены номера для конфигураций с 4-мя проводниками (шинами) внутри корпуса
**Конструктивные элементы и размеры стр.63-69

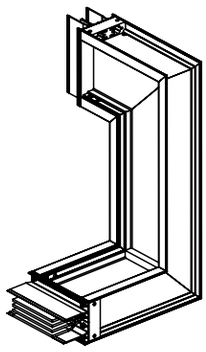

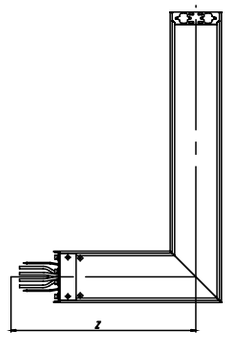

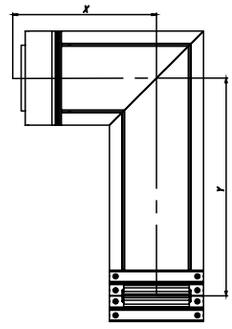

Номинал Al	Минимальный размер			Максимальный размер		
	X	Y	Z	X	Y	Z
400-1250	300	200	300	800	800	800
1600-2500	350	250	300	800	800	800
3200	400	300	300	1200	1200	1200
4000-5000	450	350	300	1200	1200	1200
6400	650	500	300	1200	1200	1200

Номинал CU	Минимальный размер			Максимальный размер		
	X	Y	Z	X	Y	Z
630-1600	300	200	300	800	800	800
2000-3200	350	250	300	800	800	800
4000-5000	400	300	300	1200	1200	1200
6400	600	450	300	1200	1200	1200
7500	650	500	300	1200	1200	1200

Номинал Al	2000	2500	3200	4000	5000	6400
Заказной номер	E3-55-Al-4-2000-kp	E3-55-Al-4-2500-kp	E3-55-Al-4-3200-kp	E3-55-Al-4-4000-kp	E3-55-Al-4-5000-kp	E3-55-Al-4-6400-kp
Вес (кг/м)	20,2	24,6	32,9	38,9	47,7	70,8
Высота H (мм)	269	269	396	476	476	681
Ширина W (мм)	125	125	125	125	125	125

Номинал CU	2500	3200	4000	5000	6400	7500
Заказной номер	E3-55-Cu-4-2500-kp	E3-55-Cu-4-3200-kp	E3-55-Cu-4-4000-kp	E3-55-Cu-4-5000-kp	E3-55-Cu-4-6400-kp	E3-55-Cu-4-7500-kp
Вес (кг/м)	52,6	56,9	80,1	102,5	153	189,6
Высота H (мм)	229	295	395	395	561	681
Ширина W (мм)	125	125	125	125	125	125

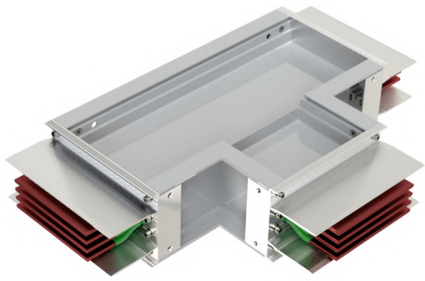

Т - образная вертикальная секция

Назначение:

- для изменения направления прямых участков трассы шинопровода.

Характеристики:

степень защиты IP55, с возможностью повышения до IP55, 65,66,67;

- изоляция класса С более 180°С, не содержит галогенов;
- порошковая окраска RAL7035, возможны другие цвета RAL;
- алюминиевый корпус в качестве PE-проводника;
- длины указываются между осями стыковочных моноблоков;
- стандартное исполнение каждого x, y, z угла 500 мм. Угол развертки 90°;
- секция может быть выполнена с разной длиной плеча угла. Длина каждого плеча может быть от 300 до 1200 мм;
- угол развертки нестандартного угла может быть выполнен в диапозоне от 60° до 160° градусов. В этом случае просим Вас обратиться в PitON Electric.

Номинал Al	400	630	800	1000	1250	1600
Заказной номер	E3-55-Al-4-400-tv	E3-55-Al-4-630-tv	E3-55-Al-4-800-tv	E3-55-Al-4-1000-tv	E3-55-Al-4-1250-tv	E3-55-Al-4-1600-tv
Вес (кг/м)	7,2	7,2	8,7	10,7	13,2	17,2
Высота H (мм)	109	109	124	149	179	229
Ширина W (мм)	125	125	125	125	125	125

Номинал CU	630	800	1000	1250	1600	2000
Заказной номер	E3-55-Cu-4-630-tv	E3-55-Cu-4-800-tv	E3-55-Cu-4-1000-tv	E3-55-Cu-4-1250-tv	E3-55-Cu-4-1600-tv	E3-55-Cu-4-2000-tv
Вес (кг/м)	12,0	12,0	16,7	22,3	29,2	40,8
Высота H (мм)	109	109	124	149	179	229
Ширина W (мм)	125	125	125	125	125	125

*В таблице представлены номера для конфигураций с 4-мя проводниками (шинами) внутри корпуса
**Конструктивные элементы и размеры стр.63-69

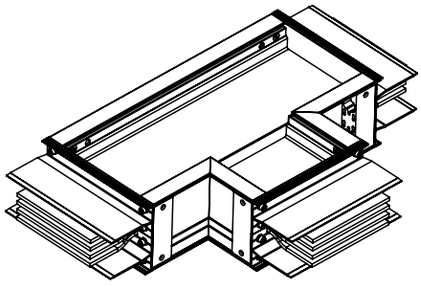

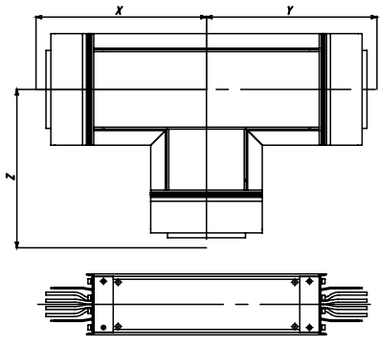

Номинал Al	Минимальный размер			Максимальный размер		
	X	Y	Z	X	Y	Z
400-1250	300	300	300	800	800	800
1600-2500	350	350	350	800	800	800
3200	400	400	400	1200	1200	1200
4000	450	450	450	1200	1200	1200
4000-6400	650	650	650	1200	1200	1200

Номинал CU	Минимальный размер			Максимальный размер		
	X	Y	Z	X	Y	Z
630-1600	300	300	300	800	800	800
2000-3200	350	350	350	800	800	800
4000-5000	400	400	400	1200	1200	1200
6400	600	600	600	1200	1200	1200
7500	650	650	650	1200	1200	1200

Номинал Al	2000	2500	3200	4000	5000	6400
Заказной номер	E3-55-Al-4-2000-tv	E3-55-Al-4-2500-tv	E3-55-Al-4-3200-tv	E3-55-Al-4-4000-tv	E3-55-Al-4-5000-tv	E3-55-Al-4-6400-tv
Вес (кг/м)	20,2	24,6	32,9	38,9	47,7	70,8
Высота H (мм)	269	269	396	476	476	681
Ширина W (мм)	125	125	125	125	125	125

Номинал CU	2500	3200	4000	5000	6400	7500
Заказной номер	E3-55-Cu-4-2500-tv	E3-55-Cu-4-3200-tv	E3-55-Cu-4-4000-tv	E3-55-Cu-4-5000-tv	E3-55-Cu-4-6400-tv	E3-55-Cu-4-7500-tv
Вес (кг/м)	52,6	56,9	80,1	102,5	153	189,6
Высота H (мм)	229	295	395	395	561	681
Ширина W (мм)	125	125	125	125	125	125

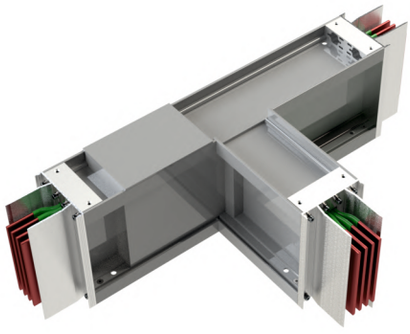

Т - образная горизонтальная секция

Назначение:
- для изменения направления трассы шинопровода.

Характеристики:
- степень защиты IP55, с возможностью повышения до IP67;
- изоляция класса С более 180°С, не содержит галогенов;
- порошковая окраска RAL7035, возможны другие цвета RAL;
- алюминиевый корпус в качестве PE-проводника;
- длины указываются между осями стыковочных моноблоков;
- стандартное исполнение каждого x, y, z 350 мм. Угол развертки 90°; секция может быть выполнена с разной длиной x, y, z. Длина каждого плеча может быть от 350 до 650 мм.

Номинал Al	400	630	800	1000	1250	1600
Заказной номер	E3-55-Al-4-400-tg	E3-55-Al-4-630-tg	E3-55-Al-4-800-tg	E3-55-Al-4-1000-tg	E3-55-Al-4-1250-tg	E3-55-Al-4-1600-tg
Вес (кг/м)	7,2	7,2	8,7	10,7	13,2	17,2
Высота H (мм)	109	109	124	149	179	229
Ширина W (мм)	125	125	125	125	125	125

Номинал CU	630	800	1000	1250	1600	2000
Заказной номер	E3-55-Cu-4-630-tg	E3-55-Cu-4-800-tg	E3-55-Cu-4-1000-tg	E3-55-Cu-4-1250-tg	E3-55-Cu-4-1600-tg	E3-55-Cu-4-2000-tg
Вес (кг/м)	12,0	12,0	16,7	22,3	29,2	40,8
Высота H (мм)	109	109	124	149	179	229
Ширина W (мм)	125	125	125	125	125	125

*В таблице представлены номера для конфигураций с 4-мя проводниками (шинами) внутри корпуса
**Конструктивные элементы и размеры стр.63-69

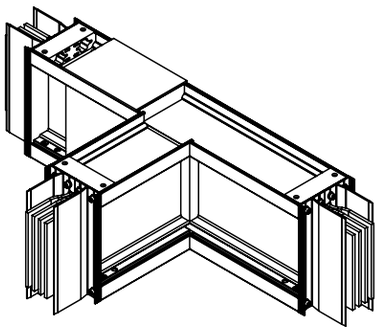

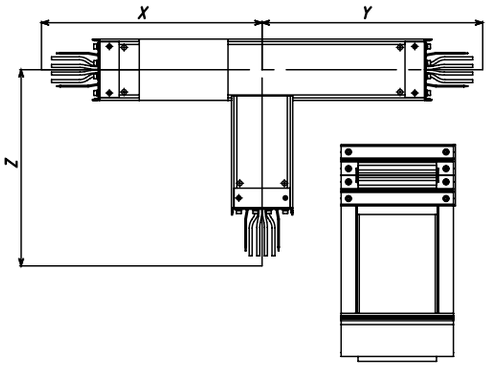

Номинал Al	Стандартные размер			Минимальный размер		
	X	Y	Z	X	Y	Z
630-1250	450	450	400	450	450	400
1600-2500	550	550	400	550	550	400
3200-5000	600	600	400	600	600	400

Номинал CU	Стандартные размер			Минимальный размер		
	X	Y	Z	X	Y	Z
630-1600	450	450	400	450	450	400
2000-3200	550	550	400	550	550	400
4000-5000	600	600	400	600	600	400

Номинал Al	2000	2500	3200	4000	5000	6400
Заказной номер	E3-55-Al-4-2000-tg	E3-55-Al-4-2500-tg	E3-55-Al-4-3200-tv	E3-55-Al-4-4000-tg	E3-55-Al-4-5000-tg	E3-55-Al-4-6400-tg
Вес (кг/м)	20,2	24,6	32,9	38,9	47,7	70,8
Высота H (мм)	269	269	396	476	476	681
Ширина W (мм)	125	125	125	125	125	125

Номинал CU	2500	3200	4000	5000	6400	7500
Заказной номер	E3-55-Cu-4-2500-tg	E3-55-Cu-4-3200-tg	E3-55-Cu-4-4000-tg	E3-55-Cu-4-5000-tg	E3-55-Cu-4-6400-tg	E3-55-Cu-4-7500-tg
Вес (кг/м)	52,6	56,9	80,1	102,5	153	189,6
Высота H (мм)	229	295	395	395	561	681
Ширина W (мм)	125	125	125	125	125	125

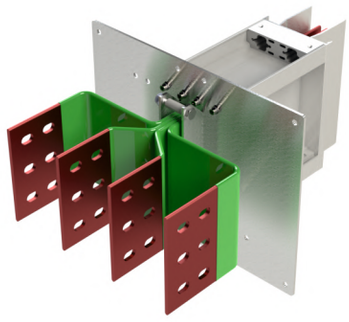

Фланцевой блок подключения

Назначение:

- универсальный элемент, предназначенный для подключения к распределительному щиту.

Характеристики:

- степень защиты IP55, с возможностью повышения до IP67;
- изоляция класса С более 180°С, не содержит галогенов;
- порошковая окраска RAL7035, возможны другие цвета RAL;
- алюминиевый корпус в качестве PE-проводника;
- длины указываются между осями стыковочных моноблоков;
- общая длина составляет 700 мм и состоит из 500 мм в корпусе +200 мм для стыковки с шинной системой НКУ;
- при стыковке со шкафом НКУ подразумевается, что юбка фланцевого блока совпадает с плоскостью шкафа, в который ФБ заходит. Такой плоскостью может быть - крыша, дно, боковые и задняя стенки.

Номинал Al	400	630	800	1000	1250	1600
Заказной номер	E3-55-Al-4-400-pf	E3-55-Al-4-630-pf	E3-55-Al-4-800-pf	E3-55-Al-4-1000-pf	E3-55-Al-4-1250-pf	E3-55-Al-4-1600-pf
Вес (кг/м)	7,2	7,2	8,7	10,7	13,2	17,2
Высота H (мм)	109	109	124	149	179	229
Ширина W (мм)	125	125	125	125	125	125

Номинал CU	630	800	1000	1250	1600	2000
Заказной номер	E3-55-Cu-4-630-pf	E3-55-Cu-4-800-pf	E3-55-Cu-4-1000-pf	E3-55-Cu-4-1250-pf	E3-55-Cu-4-1600-pf	E3-55-Cu-4-2000-pf
Вес (кг/м)	12,0	12,0	16,7	22,3	29,2	40,8
Высота H (мм)	109	109	124	149	179	229
Ширина W (мм)	125	125	125	125	125	125

*В таблице представлены номера для конфигураций с 4-мя проводниками (шинами) внутри корпуса
**Конструктивные элементы и размеры стр.63-69

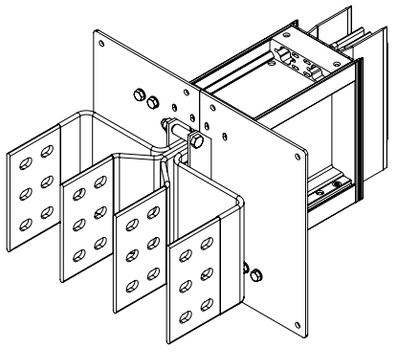

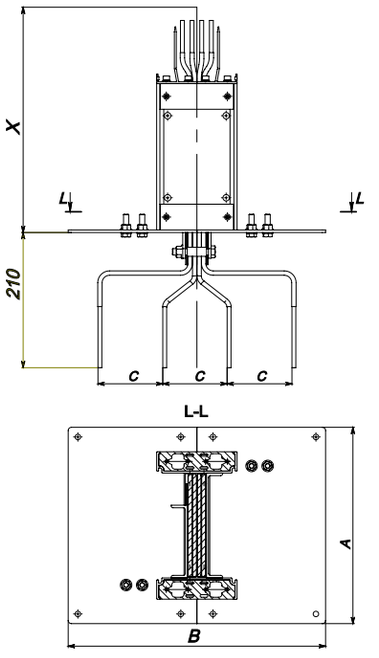

Номинал AI	2000	2500	3200	4000	5000	6400
Заказной номер	E3-55-Al-4-2000-pf	E3-55-Al-4-2500-pf	E3-55-Al-4-3200-pf	E3-55-Al-4-4000-pf	E3-55-Al-4-5000-pf	E3-55-Al-4-6400-pf
Вес (кг/м)	20,2	24,6	32,9	38,9	47,7	70,8
Высота H (мм)	269	269	396	476	476	681
Ширина W (мм)	125	125	125	125	125	125

Номинал CU	2500	3200	4000	5000	6400	7500
Заказной номер	E3-55-Cu-4-2500-pf	E3-55-Cu-4-3200-pf	E3-55-Cu-4-4000-pf	E3-55-Cu-4-5000-pf	E3-55-Cu-4-6400-pf	E3-55-Cu-4-7500-pf
Вес (кг/м)	52,6	56,9	80,1	102,5	153	189,6
Высота H (мм)	229	295	395	395	561	681
Ширина W (мм)	125	125	125	125	125	125

	A	B	X
630	182	400	350
800	200	400	350
1000	226	400	350
1250	249	400	350
1600	305	400	350
2000	351	400	350
2500	351	490	350
3200	504	490	350
4000	596	490	350
5000	596	490	350
6400	763	490	350

	A	B	X
630	182	400	350
800	182	400	350
1000	200	400	350
1250	226	400	350
1600	249	400	350
2000	305	400	350
2500	305	400	350
3200	428	490	350
4000	504	490	350
5000	504	490	350
6400	635	490	350

*Размер C выбирается по согласованию с Заказчиком

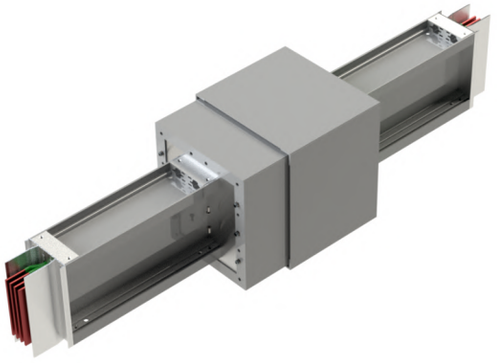

Компенсационная секция

Назначение:

- предназначен для компенсации тепловых расширений на прямых, а также для компенсации смещений отдельных участков шинопровода в местах температурных швов зданий.

Характеристики:

- степень защиты IP55, с возможностью повышения до IP67;
- изоляция класса С более 180°С, не содержит галогенов;
- порошковая окраска RAL7035, возможны другие цвета RAL;
- алюминиевый корпус в качестве PE-проводника;
- длины указываются между осями соединительных секций;
- соответствует конфигурации 3L+N+PE (Корпус);
- стандартная длина 1500 мм;
- за консультацией просим Вас обратиться в PitON Electric.

Номинал Al	400	630	800	1000	1250	1600
Заказной номер	E3-55-Al-4-400-sk	E3-55-Al-4-630-sk	E3-55-Al-4-800-sk	E3-55-Al-4-1000-sk	E3-55-Al-4-1250-sk	E3-55-Al-4-1600-sk
Вес (кг/м)	7,2	7,2	8,7	10,7	13,2	17,2
Высота H (мм)	109	109	124	149	179	229
Ширина W (мм)	125	125	125	125	125	125

Номинал CU	630	800	1000	1250	1600	2000
Заказной номер	E3-55-Cu-4-630-sk	E3-55-Cu-4-800-sk	E3-55-Cu-4-1000-sk	E3-55-Cu-4-1250-sk	E3-55-Cu-4-1600-sk	E3-55-Cu-4-2000-sk
Вес (кг/м)	12,0	12,0	16,7	22,3	29,2	40,8
Высота H (мм)	109	109	124	149	179	229
Ширина W (мм)	125	125	125	125	125	125

*В таблице представлены номера для конфигураций с 4-мя проводниками (шинами) внутри корпуса
**Конструктивные элементы и размеры стр.63-69

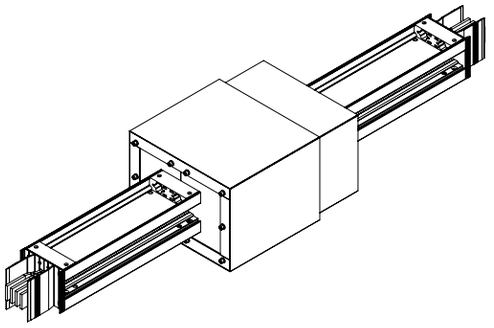

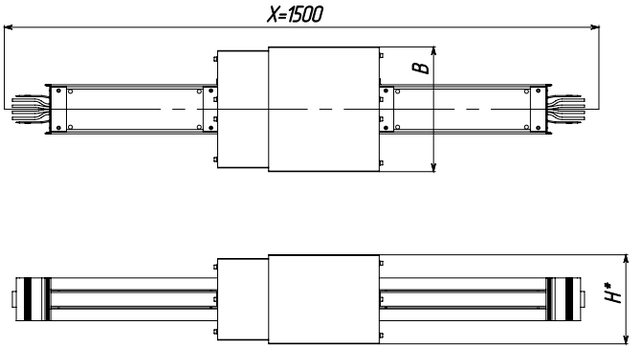

Номинал Al	2000	2500	3200	4000	5000	6400
Заказной номер	E3-55-Al-4-2000-sk	E3-55-Al-4-2500-sk	E3-55-Al-4-3200-sk	E3-55-Al-4-4000-sk	E3-55-Al-4-5000-sk	E3-55-Al-4-6400-sk
Вес (кг/м)	20,2	24,6	32,9	38,9	47,7	70,8
Высота H (мм)	269	269	396	476	476	681
Ширина W (мм)	125	125	125	125	125	125

Номинал CU	2500	3200	4000	5000	6400	7500
Заказной номер	E3-55-Cu-4-2500-sk	E3-55-Cu-4-3200-sk	E3-55-Cu-4-4000-sk	E3-55-Cu-4-5000-sk	E3-55-Cu-4-6400-sk	E3-55-Cu-4-7500-sk
Вес (кг/м)	52,6	56,9	80,1	102,5	153	189,6
Высота H (мм)	229	295	395	395	561	681
Ширина W (мм)	125	125	125	125	125	125

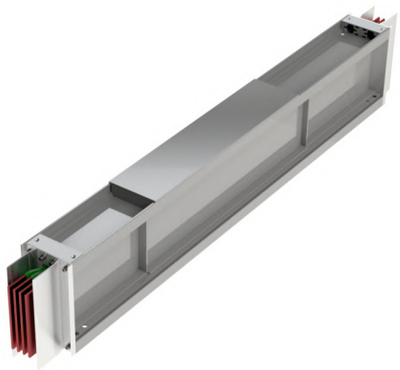

Секция транспозиции проводников (ФАЗ)

Назначение:

- предназначен для изменения положения проводников в корпусе шинопровода.

Характеристики:

- степень защиты IP55, с возможностью повышения до IP67;
- изоляция класса С более 180°С, не содержит галогенов;
- порошковая окраска RAL7035, возможны другие цвета RAL;
- алюминиевый корпус в качестве PE-проводника;
- длины указываются между осями соединительных секций;
- стандартная длина 1500 мм;
- за консультацией просим Вас обратиться в PitON Electric.

Номинал Al	400	630	800	1000	1250	1600
Заказной номер	E3-55-Al-4-400-spf	E3-55-Al-4-630-spf	E3-55-Al-4-800-spf	E3-55-Al-4-1000-spf	E3-55-Al-4-1250-spf	E3-55-Al-4-1600-spf
Вес (кг/м)	7,2	7,2	8,7	10,7	13,2	17,2
Высота H (мм)	109	109	124	149	179	229
Ширина W (мм)	125	125	125	125	125	125

Номинал CU	630	800	1000	1250	1600	2000
Заказной номер	E3-55-Cu-4-630-spf	E3-55-Cu-4-800-spf	E3-55-Cu-4-1000-spf	E3-55-Cu-4-1250-spf	E3-55-Cu-4-1600-spf	E3-55-Cu-4-2000-spf
Вес (кг/м)	12,0	12,0	16,7	22,3	29,2	40,8
Высота H (мм)	109	109	124	149	179	229
Ширина W (мм)	125	125	125	125	125	125

*В таблице представлены номера для конфигураций с 4-мя проводниками (шинами) внутри корпуса
**Конструктивные элементы и размеры стр.63-69

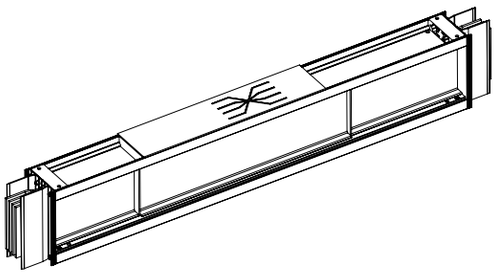

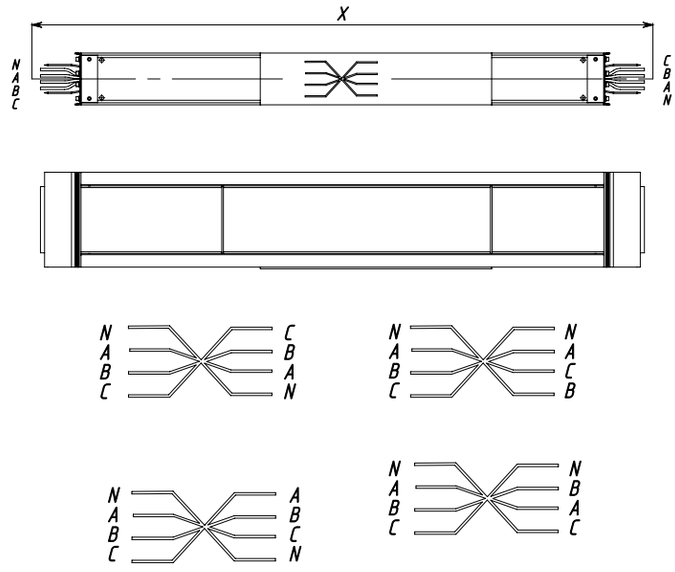

Номинал Al	2000	2500	3200	4000	5000	6400
Заказной номер	E3-55-Al-4-2000-spf	E3-55-Al-4-2500-spf	E3-55-Al-4-3200-spf	E3-55-Al-4-4000-spf	E3-55-Al-4-5000-spf	E3-55-Al-4-6400-spf
Вес (кг/м)	20,2	24,6	32,9	38,9	47,7	70,8
Высота H (мм)	269	269	396	476	476	681
Ширина W (мм)	125	125	125	125	125	125

Номинал CU	2500	3200	4000	5000	6400	7500
Заказной номер	E3-55-Cu-4-2500-spf	E3-55-Cu-4-3200-spf	E3-55-Cu-4-4000-spf	E3-55-Cu-4-5000-spf	E3-55-Cu-4-6400-spf	E3-55-Cu-4-7500-spf
Вес (кг/м)	52,6	56,9	80,1	102,5	153	189,6
Высота H (мм)	229	295	395	395	561	681
Ширина W (мм)	125	125	125	125	125	125

Редуктор понижения номинала без защиты отходящей линии

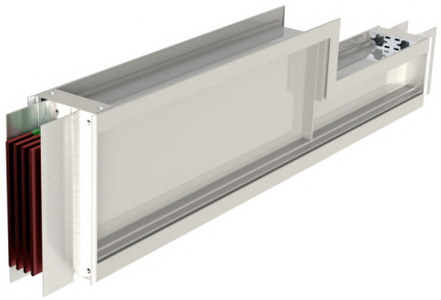

Назначение:

- предназначен для перехода на шинопровод меньшего номинала (без применения защитного устройства возможно понижение номинала не более чем в 2 раза).

Характеристики:

- степень защиты IP55, с возможностью повышения до IP67;
- изоляция класса С более 180°С, не содержит галогенов;
- порошковая окраска RAL7035, возможны другие цвета RAL;
- алюминиевый корпус в качестве PE-проводника;
- длины указываются между осями соединительных секций;
- стандартная длина 1500 мм;
- за консультацией просим Вас обратиться в PitON Electric;
- пример заказного артикула: E3-55-Al-4-4000-200-rp (см.таблицу «Система кодирования» стр.51).

Номинал Al, CU Исполнение	4000-200	4000-320	3200-1600	3200-200	2000-1600	2000-1000	1000-800	800-630
Номинал Al, CU Исполнение	1600-1250	1600-1000	1600-800	1250-1000	1250-800	1250-630	1000-630	

Секция секционирования (секционный разъеденитель)

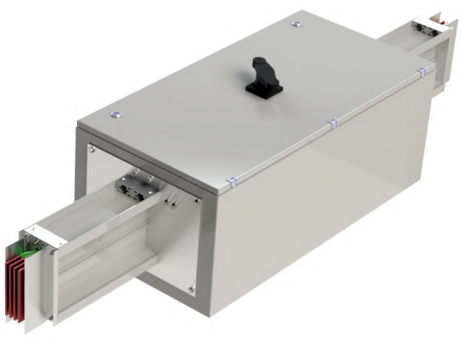

Назначение:

- выполняет секционирование между различно локально расположенными источниками питания.

Характеристики:

- степень защиты IP55, с возможностью повышения до IP67;
- изоляция класса С более 180°С, не содержит галогенов;
- порошковая окраска RAL7035, возможны другие цвета RAL;
- алюминиевый корпус в качестве PE-проводника;
- длины указываются между осями соединительных секций;
- стандартная длина 1500 мм;
- размеры секции определяются проектом;
- за консультацией просим Вас обратиться в PitON Electric;

пример заказного артикула: E3-55-Al-4-400-ss (см.таблицу «Система кодирования» стр.51).

*В таблице представлены номера для конфигураций с 4-мя проводниками (шинами) внутри корпуса
**Конструктивные элементы и размеры стр.63-69

Секционный шкаф с ACB

Назначение:

- выполняет секционирование между различно локально расположенными источниками питания.

Характеристики:

- степень защиты IP55, с возможностью повышения до IP67;
- порошковая окраска RAL7035, возможны другие цвета RAL;
  конструктивно шкаф состоит из двух панелей, панель: 1 - коммутационная, 2 - шинный отсек;
- шинная система шкафа соответствует конфигурации 3L+N+PE;
- высота шкафа вместе с цоколем составляет 2100 мм, при этом высота цоколя 100 мм;
- комплектация автоматическими выключателями ABB, Schneider Electric, Siemens, Legrand, LSIS, Contactor, KEAZ, OEZ или иной вендор;
- возможность подключения (ввода шп в шкаф) - сверху, сбоку, через заднюю стенку, снизу через дно;
- высота ввода и положение оси ввода шинопровода относительно шкафа, а также положения шин шинопровода относительно плоскости пола выполняется согласно требований проекта;
- внутри шкафа может быть выполнена перефазировка согласно требований проекта;
- за дополнительными консультациями, просим Вас обратиться в PitON Electric.

Номинал Al	400	630	800	1000	1250	1600
Заказной номер	E3-55-Al-4-shsav	E3-55-Al-6-shsav	E3-55-Al-8-shsav	E3-55-Al-10-shsav	E3-55-Al-12-shsav	E3-55-Al-16-shsav
Вес (кг/м)	373	385	396	423	454	493
Высота H (мм)	2100	2100	2100	2100	2100	2100
Ширина W (мм)	600	600	600	600	600	600
Глубина D (мм)	600	600	600	600	600	600

Номинал Ai	2000	2500	3200	4000	5000	6400
Заказной номер	E3-55-Al-20-shsav	E3-55-Al-25-shsav	E3-55-Al-32-shsav	E3-55-Al-40-shsav	E3-55-Al-50-shsav	E3-55-Al-64-shsav
Вес (кг/м)	516	633	714	941	1273	1373
Высота H (мм)	2100	2100	2100	2100	2100	2100
Ширина W (мм)	1200	1200	1200	1200	2000	2000
Глубина D (мм)	800	800	800	800	1000	1000

Номинал CU	630	800	1000	1250	1600	2000
Заказной номер	E3-55-Cu-6-shsav	E3-55-Cu-8-shsav	E3-55-Cu-10-shsav	E3-55-Cu-12-shsav	E3-55-Cu-16-shsav	E3-55-Cu-20-shsav
Вес (кг/м)	385	396	423	454	493	516
Высота H (мм)	2100	2100	2100	2100	2100	2100
Ширина W (мм)	600	600	600	600	600	1200
Глубина D (мм)	600	600	600	600	600	800

Номинал CU	2500	3200	4000	5000	6400	7500
Заказной номер	E3-55-Cu-25-shsav	E3-55-Cu-32-shsav	E3-55-Cu-40-shsav	E3-55-Cu-50-shsav	E3-55-Cu-64-shsav	E3-55-Cu-75-shsav
Вес (кг/м)	633	714	941	1273	1373	1373
Высота H (мм)	2100	2100	2100	2100	2100	2100
Ширина W (мм)	1200	1200	1200	2000	2000	2000
Глубина D (мм)	800	800	800	1000	1000	1000

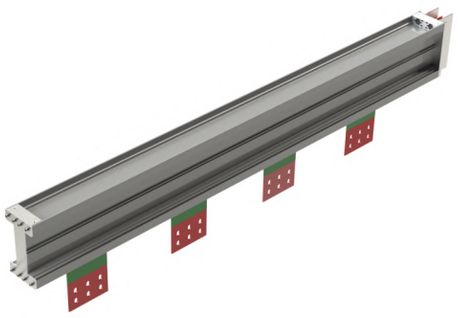

Трасформаторный модуль вертикальный тип (тип 1)

Назначение:

- предназначен для подключения к трасформатору и к др. устройствам с вертикальными выводами.

Характеристики:

- степень защиты IP55, с возможностью повышения до IP67;
- изоляция класса С более 180°С, не содержит галогенов;
- порошковая окраска RAL7035, возможны другие цвета RAL;
- алюминиевый корпус в качестве PE-проводника;
- длина элемента и расположения выводов определяется размерами приемного устройства;
- секция может быть выполнена в комбинации с угловым элементом, в этом случае просим Вас обратиться в PitON Electric.

Номинал Al	400	630	800	1000	1250	1600
Заказной номер	E3-55-Al-4-400-tsv	E3-55-Al-4-630-tsv	E3-55-Al-4-800-tsv	E3-55-Al-4-1000-tsv	E3-55-Al-4-1250-tsv	E3-55-Al-4-1600-tsv
Вес (кг/м)	7,2	7,2	8,7	10,7	13,2	17,2
Высота H (мм)	109	109	124	149	179	229
Ширина W (мм)	125	125	125	125	125	125

Номинал CU	630	800	1000	1250	1600	2000
Заказной номер	E3-55-Cu-4-630-tsv	E3-55-Cu-4-800-tsv	E3-55-Cu-4-1000-tsv	E3-55-Cu-4-1250-tsv	E3-55-Cu-4-1600-tsv	E3-55-Cu-4-2000-tsv
Вес (кг/м)	12,0	12,0	16,7	22,3	29,2	40,8
Высота H (мм)	109	109	124	149	179	229
Ширина W (мм)	125	125	125	125	125	125

Примечание к артикулам
Трансформаторная секция вертикальная tsv
Трансформаторная секция вертикальная с углом вертикальным tsvvu
Трансформаторная секция вертикальная с углом горизонтальным tsvgu
Трансформаторная секция вертикальная с тройником tstv

*В таблице представлены номера для конфигураций с 4-мя проводниками (шинами) внутри корпуса
**Конструктивные элементы и размеры стр.63-69

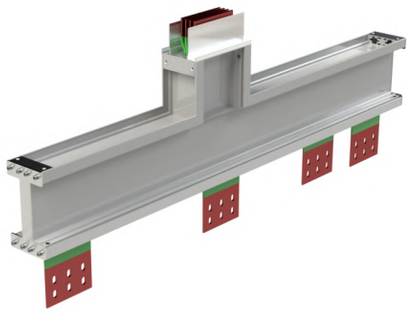

Трасформаторный модуль вертикальный тип Т-подключение (тип 2)

Назначение:

- предназначен для подключения к трасформатору и к др. устройствам с вертикальными выводами.

Характеристики:

- степень защиты IP55, с возможностью повышения до IP67;
- изоляция класса С более 180°С, не содержит галогенов;
- порошковая окраска RAL7035, возможны другие цвета RAL;
- алюминиевый корпус в качестве PE-проводника;
- длина элемента и расположения выводов определяется размерами приемного устройства;
- секция может быть выполнена в комбинации с угловым элементом, в этом случае просим Вас обратиться в PitON Electric.

Номинал Al	2000	2500	3200	4000	5000	6400
Заказной номер	E3-55-Al-4-2000-tstv	E3-55-Al-4-2500-tstv	E3-55-Al-4-3200-tstv	E3-55-Al-4-4000-tstv	E3-55-Al-4-5000-tstv	E3-55-Al-4-6400-tstv
Вес (кг/м)	20,2	24,6	32,9	38,9	47,7	70,8
Высота H (мм)	269	269	396	476	476	681
Ширина W (мм)	125	125	125	125	125	125

Номинал CU	2500	3200	4000	5000	6400	7500
Заказной номер	E3-55-Cu-4-2500-tstv	E3-55-Cu-4-3200-tstv	E3-55-Cu-4-4000-tstv	E3-55-Cu-4-5000-tstv	E3-55-Cu-4-6400-tstv	E3-55-Cu-4-7500-tstv
Вес (кг/м)	52,6	56,9	80,1	102,5	153	189,6
Высота H (мм)	229	295	395	395	561	681
Ширина W (мм)	125	125	125	125	125	125

Номинал Al	Минимальный размер			Максимальный размер		
	X	Y	Z	X	Y	Z
400-1250	300	300	300	800	800	800
1600-2500	350	350	350	800	800	800
3200	400	400	400	1200	1200	1200
4000	450	450	450	1200	1200	1200
4000-6400	650	650	650	1200	1200	1200

Номинал CU	Минимальный размер			Максимальный размер		
	X	Y	Z	X	Y	Z
630-1600	300	300	300	800	800	800
2000-3200	350	350	350	800	800	800
4000-5000	400	400	400	1200	1200	1200
6400	600	600	600	1200	1200	1200
7500	650	650	650	1200	1200	1200

Примечание к артикулам
Трансформаторная секция вертикальная tsv
Трансформаторная секция вертикальная с углом вертикальным tsvvu
Трансформаторная секция вертикальная с углом горизонтальным tsvgu
Трансформаторная секция вертикальная с тройником tstv

*В таблице представлены номера для конфигураций с 4-мя проводниками (шинами) внутри корпуса
**Конструктивные элементы и размеры стр.63-69

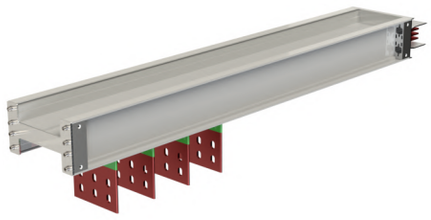

Трасформаторный модуль горизонтальный тип (тип 3)

Назначение:
- предназначен для подключения к трасформатору и к др. устройствам с вертикальными выводами.

Характеристики:
- степень защиты IP55, с возможностью повышения до IP67;
- изоляция класса С более 180°С, не содержит галогенов;
- порошковая окраска RAL7035, возможны другие цвета RAL;
- алюминиевый корпус в качестве PE-проводника;
- длина элемента и расположения выводов определяется размерами приемного устройства;
- секция может быть выполнена в комбинации с угловым элементом, в этом случае просим Вас обратиться в PitON Electric.

Номинал Al	400	630	800	1000	1250	1600
Заказной номер	E3-55-Al-4-400-tsg	E3-55-Al-4-630-tsg	E3-55-Al-4-800-tsg	E3-55-Al-4-1000-tsg	E3-55-Al-4-1250-tsg	E3-55-Al-4-1600-tsg
Вес (кг/м)	7,2	7,2	8,7	10,7	13,2	17,2
Высота H (мм)	109	109	124	149	179	229
Ширина W (мм)	125	125	125	125	125	125

Номинал CU	630	800	1000	1250	1600	2000
Заказной номер	E3-55-Cu-4-630-tsg	E3-55-Cu-4-800-tsg	E3-55-Cu-4-1000-tsg	E3-55-Cu-4-1250-tsg	E3-55-Cu-4-1600-tsg	E3-55-Cu-4-2000-tsg
Вес (кг/м)	12,0	12,0	16,7	22,3	29,2	40,8
Высота H (мм)	109	109	124	149	179	229
Ширина W (мм)	125	125	125	125	125	125

Примечание к артикулам
Трансформаторная секция вертикальная tsv
Трансформаторная секция вертикальная с углом вертикальным tsvvu
Трансформаторная секция вертикальная с углом горизонтальным tsvgu
Трансформаторная секция вертикальная с тройником tstv

*В таблице представлены номера для конфигураций с 4-мя проводниками (шинами) внутри корпуса
**Конструктивные элементы и размеры стр.63-69

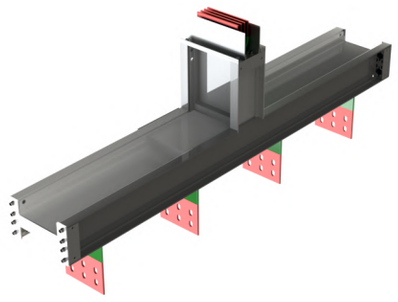

Трасформаторный модуль горизонтальный тип Т-подключение (тип 4)

Назначение:

- предназначен для подключения к трасформатору и к др. устройствам с вертикальными выводами.

Характеристики:

- степень защиты IP55, с возможностью повышения до IP67;
- изоляция класса С более 180°С, не содержит галогенов;
- порошковая окраска RAL7035, возможны другие цвета RAL;
- алюминиевый корпус в качестве PE-проводника;
- длина элемента и расположения выводов определяется размерами приемного устройства;
- секция может быть выполнена в комбинации с угловым элементом, в этом случае просим Вас обратиться в PitON Electric.

Номинал Al	2000	2500	3200	4000	5000	6400
Заказной номер	E3-55-Al-4-2000-tstg	E3-55-Al-4-2500-tstg	E3-55-Al-4-3200-tstg	E3-55-Al-4-4000-tstg	E3-55-Al-4-5000-tstg	E3-55-Al-4-6400-tstg
Вес (кг/м)	20,2	24,6	32,9	38,9	47,7	70,8
Высота H (мм)	269	269	396	476	476	681
Ширина W (мм)	125	125	125	125	125	125

Номинал CU	2500	3200	4000	5000	6400	7500
Заказной номер	E3-55-Cu-4-2500-tstg	E3-55-Cu-4-3200-tsg	E3-55-Cu-4-4000-tstg	E3-55-Cu-4-5000-tstg	E3-55-Cu-4-6400-tstg	E3-55-Cu-4-7500-tstg
Вес (кг/м)	52,6	56,9	80,1	102,5	153	189,6
Высота H (мм)	229	295	395	395	561	681
Ширина W (мм)	125	125	125	125	125	125

Номинал Al	Стандартные размер			Минимальный размер		
	X	Y	Z	X	Y	Z
630-1250	450	450	400	450	450	400
1600-2500	550	550	400	550	550	400
3200-5000	600	600	400	600	600	400

Номинал CU	Стандартные размер			Минимальный размер		
	X	Y	Z	X	Y	Z
630-1600	450	450	400	450	450	400
2000-3200	550	550	400	550	550	400
4000-5000	600	600	400	600	600	400

Примечание к артикулам
Трансформаторная секция вертикальная tsv
Трансформаторная секция вертикальная с углом вертикальным tsvvu
Трансформаторная секция вертикальная с углом горизонтальным tsvgu
Трансформаторная секция вертикальная с тройником tstv

*В таблице представлены номера для конфигураций с 4-мя проводниками (шинами) внутри корпуса
**Конструктивные элементы и размеры стр.63-69

Шкаф кабельного подключения

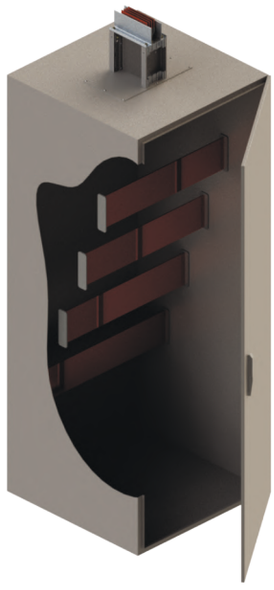

Назначение:

- предназначен для удобного подключения трудно-изгибаемых кабелей и перехода на систему шинопровода.

Характеристики:

- степень защиты IP55, с возможностью повышения до IP67;
- конструктивно шкаф состоит из двух панелей, панель: 1 - коммутационная, 2 - шинный отсек;
- высота шкафа вместе с цоколем составляет 2100 мм, при этом высота цоколя 100 мм;
- шкаф особенно актуален при работе и подключении алюминиевых бронированных кабелей;
- шкаф обеспечивает удобное и необходимое пространство для работы, подключения и обслуживания;
- шкаф целесообразно применять при подключении на высокие токи 2000А и выше;
- шины внутри шкафа имеют перфорацию под кабельное подключение, а также оснащены метизами;
- возможность подключения (ввода шп в шкаф) сверху, сбоку , через заднюю стенку, снизу через дно;
- высота ввода и положение оси ввода шинопровода относительно шкафа, а также положения шин шинопровода относительно плоскости пола выполняется согласно требований проекта;
- внутри шкафа может быть выполнена перефазировка согласно требований проекта;
- за дополнительными консультациями, просим Вас обратиться в PitON Electric.

Номинал Ai	400	630	800	1000	1250	1600
Заказной номер	E3-55-Al-4-shkp	E3-55-Al-6-shkp	E3-55-Al-8-shkp	E3-55-Al-10-shkpr	E3-55-Al-12-shkp	E3-55-Al-16-shkp
Вес (кг)	253	265	276	303	334	373
Высота H (мм)	2100	2100	2100	2100	2100	2100
Ширина W (мм)	600	600	600	600	600	600
Глубина D (мм)	600	600	600	600	600	600

Номинал Al	2000	2500	3200	4000	5000	6400
Заказной номер	E3-55-Al-20-shkp	E3-55-Al-25-shkp	E3-55-Al-32-shkp	E3-55-Al-40-shkp	E3-55-Al-50-shkp	E3-55-Al-64-shkp
Вес (кг)	374	479	562	675	779	829
Высота H (мм)	2100	2100	2100	2100	2100	2100
Ширина W (мм)	600	600	600	600	800	800
Глубина D (мм)	800	800	800	800	1000	1000

Номинал CU	630	800	1000	1250	1600	2000
Заказной номер	E3-55-Cu-6-shkp	E3-55-Cu-8-shkp	E3-55-Cu-10-shkp	E3-55-Cu-12-shkp	E3-55-Cu-16-shkp	E3-55-Cu-20-shkp
Вес (кг)	265	276	303	334	373	374
Высота H (мм)	2100	2100	2100	2100	2100	2100
Ширина W (мм)	600	600	600	600	600	600
Глубина D (мм)	600	600	600	600	600	800

Номинал CU	2500	3200	4000	5000	6400	7500
Заказной номер	E3-55-Cu-25-shkp	E3-55-Cu-32-shkp	E3-55-Cu-40-shkp	E3-55-Cu-50-shkp	E3-55-Cu-64-shkpr	E3-55-Cu-75-shkp
Вес (кг)	479	562	675	779	829	829
Высота H (мм)	2100	2100	2100	2100	2100	2100
Ширина W (мм)	600	600	600	800	800	800
Глубина D (мм)	800	800	800	1000	1000	1000

Секционный шкаф с выключателем-разъединителем

Назначение:

- выполняет секционирование между различно локально расположенными источниками питания.

Характеристики:

- степень защиты IP55, с возможностью повышения до IP67;
- порошковая окраска RAL7035, возможны другие цвета RAL;
- конструктивно шкаф состоит из двух панелей, панель: 1 - коммутационная, 2 - шинный отсек;
- шинная система шкафа соответствует конфигурации 3L+N+PE;
- высота шкафа вместе с цоколем составляет 2100 мм, при этом высота цоколя 100 мм;
- комплектация автоматическими выключателями ABB, C&S, KEAZ, OEZ или иной вендор;
- на токи 5000А и 6400А применяется выключатель-разъединитель в корпусе автоматического выключателя;
- возможность подключения (ввода шп в шкаф) - сверху, сбоку, через заднюю стенку, снизу через дно;
- высота ввода и положение оси ввода шинопровода относительно шкафа, а также положения шин шинопровода относительно плоскости пола выполняется согласно требований проекта;
- внутри шкафа может быть выполнена перефазировка согласно требований проекта;
- за дополнительными консультациями, просим Вас обратиться в PitON Electric.

Номинал Al	400	630	800	1000	1250	1600
Заказной номер	E3-55-Al-4-shsvr	E3-55-Al-6-shsvr	E3-55-Al-8-shsvr	E3-55-Al-10-shsvr	E3-55-Al-12-shsvr	E3-55-Al-16-shsvr
Вес (кг)	353	365	376	403	434	473
Высота H (мм)	2100	2100	2100	2100	2100	2100
Ширина W (мм)	600	600	600	600	600	600
Глубина D (мм)	600	600	600	600	600	600

Номинал Al	2000	2500	3200	4000	5000	6400
Заказной номер	E3-55-Al-20-shsvr	E3-55-Al-25-shsvr	E3-55-Al-32-shsvr	E3-55-Al-40-shsvr	E3-55-Al-50-shsvr	E3-55-Al-64-shsvr
Вес (кг)	494	613	696	911	1273	1373
Высота H (мм)	2100	2100	2100	2100	2100	2100
Ширина W (мм)	1200	1200	1200	1200	2000	2000
Глубина D (мм)	800	800	800	800	1000	1000

Номинал CU	630	800	1000	1250	1600	2000
Заказной номер	E3-55-Cu-6-shsvr	E3-55-Cu-8-shsvr	E3-55-Cu-10-shsvr	E3-55-Cu-12-shsvr	E3-55-Cu-16-shsvr	E3-55-Cu-20-shsvr
Вес (кг)	365	376	403	434	473	494
Высота H (мм)	2100	2100	2100	2100	2100	2100
Ширина W (мм)	600	600	600	600	600	1200
Глубина D (мм)	600	600	600	600	600	800

Номинал CU	2500	3200	4000	5000	6400	7500
Заказной номер	E3-55-Cu-25-shsvr	E3-55-Cu-32-shsvr	E3-55-Cu-40-shsvr	E3-55-Cu-50-shsvr	E3-55-Cu-64-shsvr	E3-55-Cu-75-shsvr
Вес (кг)	613	696	911	1273	1373	1373
Высота H (мм)	2100	2100	2100	2100	2100	2100
Ширина W (мм)	1200	1200	1200	2000	2000	2000
Глубина D (мм)	800	800	800	1000	1000	1000

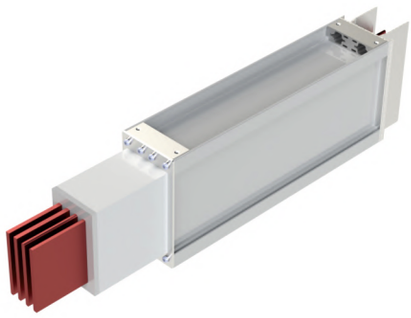

Адаптер IP68/55

Назначение:

- для перехода с шинопровода серии CR1 (IP68) на шинопровод серии E3 (IP55).

Характеристики:

- степень защиты IP55, с возможностью повышения до IP67;
- изоляция класса C более 180°C, не содержит галогенов;
- порошковая окраска RAL7035, возможны другие цвета RAL;
- алюминиевый корпус в качестве PE-проводника;
- длины указываются между осями соединительных секций;
- за дополнительными консультациями, просим Вас обратиться в PitON Electric.

Номинал Al	400	630	800	1000	1250	1600
Заказной номер	E3-55-Al-4-400-ad	E3-55-Al-4-630-ad	E3-55-Al-4-800-ad	E3-55-Al-4-1000-ad	E3-55-Al-4-1250-ad	E3-55-Al-4-1600-ad
Вес (кг/м)	7,2	7,2	8,7	10,7	13,2	17,2
Высота H (мм)	109	109	124	149	179	229
Ширина W (мм)	125	125	125	125	125	125

Номинал Al	2000	2500	3200	4000	5000	6400
Заказной номер	E3-55-Al-4-2000-ad	E3-55-Al-4-2500-ad	E3-55-Al-4-3200-ad	E3-55-Al-4-4000-ad	E3-55-Al-4-5000-ad	E3-55-Al-4-6400-ad
Вес (кг/м)	20,2	24,6	32,9	38,9	47,7	70,8
Высота H (мм)	269	269	396	476	476	681
Ширина W (мм)	125	125	125	125	125	125

Номинал CU	630	800	1000	1250	1600	2000
Заказной номер	E3-55-Cu-4-630-ad	E3-55-Cul-4-800-ad	E3-55-Cu-4-1000-ad	E3-55-Cu-4-1250-ad	E3-55-Cu-4-1600-ad	E3-55-Cu-4-2000-ad
Вес (кг/м)	12,0	12,0	16,7	22,3	29,2	40,8
Высота H (мм)	109	109	124	149	179	229
Ширина W (мм)	125	125	125	125	125	125

Номинал CU	2500	3200	4000	5000	6400	7500
Заказной номер	E3-55-Cu-4-2500-ad	E3-55-Cu-4-3200-ad	E3-55-Al-4-4000-ad	E3-55-Cu-4-5000-ad	E3-55-Cu-4-6400-ad	E3-55-Cu-4-7500-ad
Вес (кг/м)	52,6	56,9	80,1	102,5	153	189,6
Высота H (мм)	229	295	395	395	561	681
Ширина W (мм)	125	125	125	125	125	125

Коробка отбора мощности (Тип 1)

Назначение:
- отбор мощности на токи от 16 до 400 А, с возможностью установки номиналом до 630 А.

Характеристики:
- коробка подключается в розетку распределительной секции, иные варианты подключения не предусмотрены;
- коробка может быть укомплектована автоматическим выключателем или любым видом выключателя-разъеденителя и иметь выносную ручку с брокировками открывания;
- по умолчанию поставляется без коммутационного устройства;
- дверца коробки имеет книжное раскрытие, удобно применять такое решение для вертикального монтажа;
- коробка может иметь дверцу с остеклением;
- коробка может быть выполнена ввиде распределительного щитка (мультикоробка) и дооснащена согласно требований проекта;
- степень защиты IP55.

Номинал	100	160	250	400	630
Номер заказа	E3-55-Al-4-100-om1	E3-55-Al-4-160-om1	E3-55-Al-4-250-om1	E3-55-Al-4-400-om1	E3-55-Al-4-630-om1

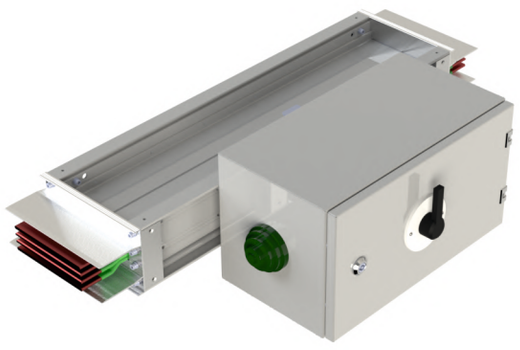

Коробка отбора мощности (Тип 2)

Назначение:
- отбор мощности на токи от 16 до 400А, с возможностью установки номиналом до 630 А.

Характеристики:
- коробка подключается в розетку распределительной секции, иные варианты подключения не предусмотрены;
- коробка может быть укомплектована автоматическим выключателем или любым видом выключателя-разъеденителя и иметь выносную ручку с брокировками открывания;
- по умолчанию поставляется без коммутационного устройства;
- дверца коробки открывается по типу альбома, наиболее целесообразно применять такое решение для горизонтального монтажа;
- коробка может иметь дверцу с остеклением;
- коробка может быть выполнена ввиде распределительного щитка (мультикоробка) и дооснащена согласно требований проекта;
- степень защиты IP55.

Номинал	100	160	250	400	630
Номер заказа	E3-55-Al-4-100-om2	E3-55-Al-4-160-om2	E3-55-Al-4-250-om2	E3-55-Al-4-400-om2	E3-55-Al-4-630-om2

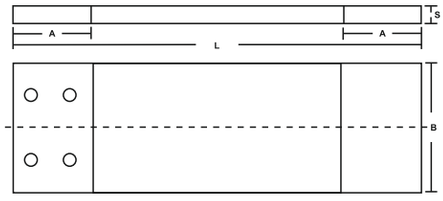

Комплект гибких шин для подключения шинопровод-трансформатор CU

Назначение:
- подключение шинопровода к щиту и траснформатору или ДЭС.

Характеристики:
- токопроводимость: 630-7500А;
- проводники: алюминий или медь;
- изоляция из черного самозатухающегося поливинилхлорида UL 94 V0;
- температура эксплуатации от-55 °С до +280 °С;
- соответсвует: ГОСТ, EAC, CEI EN 61439 1-6; IEC 439 1-2; CEI EN 60529; IEC 529;
- не содержит галогенов;
- стандартная длина: 0,5 м.(специализированные по запросу).

Номинал А, Cu	А, мм	В, мм	S, мм
630	110	40	7
800	110	40	7
1000	110	55	7
1250	110	80	7
1600	110	110	7
2000	110	160	7
2500	110	160	9
3200	110	110	7*2
4000	110	160	7*2
5000	110	160	9*2
6400	110	160	7*3
7500	110	160	9*3

Номинал А, Al	А, мм	В, мм	S, мм
630	110	40	7
800	110	55	7
1000	110	80	7
1250	110	110	7
1600	110	160	7
2000	110	200	7
2500	110	200	9
3200	110	160	7*2
4000	110	200	7*2
5000	110	200	9*2
6400	110	200	9*3

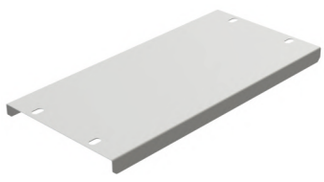

Комплект крышек стыка (по 2 шт. на 1 стык)

Назначение:
- соединение между собой секций шинопровода.

Характеристики:
- пример кодировки артикула для заказа Al-4-400-ksb.

Стыковочный моноблок

Назначение:
- для соединения всех типов секций шинопровода.

Характеристики:
- гайка со срывной головкой для удобства монтажа;
- компенсация температурного расширения шин - термоиндекатор;
- пример кодировки артикула для заказа E3-55-Al-4-400-sb.

Концевая заглушка

Назначение:
- защита токоведущих шин в конце трассы.

Номинал	400	630	800	1000	1250	1600
Номер заказа	E3-55-Al-4-400-kz	E3-55-Al-4-630-kz	E3-55-Al-4-800-kz	E3-55-Al-4-1000-kz	E3-55-Al-4-1250-kz	E3-55-Al-4-1600-kz

Номинал	2000	2500	3200	4000	5000	6400
Номер заказа	E3-55-Al-4-2000-kz	E3-55-Al-4-2500-kz	E3-55-Al-4-3200-kz	E3-55-Al-4-4000-kz	E3-55-Al-4-5000-kz	E3-55-Al-4-6400-kz

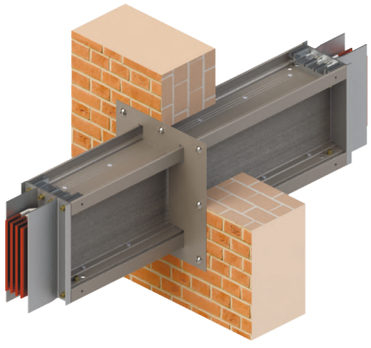

Настенный фланец

Назначение:
- для обрамления проема вместе прохода через стену;
- в комплект входит 2 фланца.

Номинал	400	630	800	1000	1250	1600
Номер заказа	E3-55-Al-4-400-nf	E3-55-Al-4-630-nf	E3-55-Al-4-800-nf	E3-55-Al-4-1000-nf	E3-55-Al-4-1250-nf	E3-55-Al-4-1600-nf

Номинал	2000	2500	3200	4000	5000	6400
Номер заказа	E3-55-Al-4-2000-nf	E3-55-Al-4-2500-nf	E3-55-Al-4-3200-nf	E3-55-Al-4-4000-nf	E3-55-Al-4-5000-nf	E3-55-Al-4-6400-nf

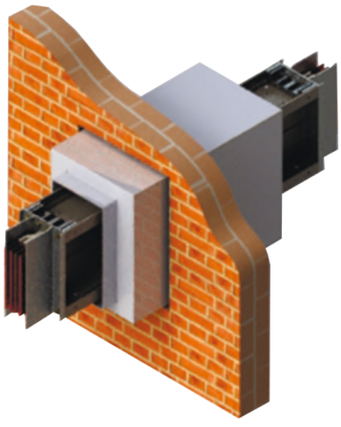

Огнезащитный барьер

Назначение:
- проход шинопровода через перекрытие и стены с нормируемым пределом огнестойкости.

Характеристики:
- собирается из группы системы «Огнестойкие перегородки» согласно инструкции.

Номинал	400	630	800	1000	1250	1600
Номер заказа	E3-55-Al-4-400-op	E3-55-Al-4-630-op	E3-55-Al-4-800-op	E3-55-Al-4-1000-op	E3-55-Al-4-1250-op	E3-55-Al-4-1600-op

Номинал	2000	2500	3200	4000	5000	6400
Номер заказа	E3-55-Al-4-2000-op	E3-55-Al-4-2500-op	E3-55-Al-4-3200-op	E3-55-Al-4-4000-op	E3-55-Al-4-5000-op	E3-55-Al-4-6400-op

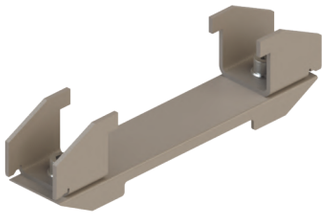

Фиксирующий зажим

Назначение:
- крепление секций шинопровода к опорным конструкциям.

Номинал	
Номер заказа	E3-ks

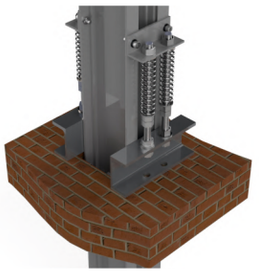

Пружинная подвеска для вертикального монтажа

Назначение:
- для крепления секций шинопровода в вертикальном положении.

Номинал	
Номер заказа	E3-55-Al-4-630-pp

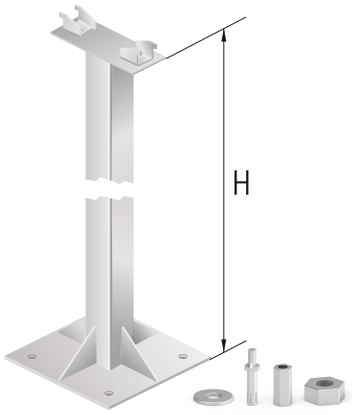

Стойка опорная для горизонтального монтажа

Назначение:
- для установки шинопровода , при отсутсвии др. опорных конструкций.

Характеристики:
- высота по умолчанию 2500 мм, размер может быть изменен по запросу.

Номинал	
Номер заказа	E3-sgm

Жесткая подвеска (консоль) для вертикального монтажа

Назначение:
- для крепления секций шинопровода в вертикальном положении.

Номинал	
Номер заказа	E3-kvm

Консоль опорная

Назначение:
- для крепления секций шинопровода в горизонтальном положении.

Номинал	
Номер заказа	E3-kgm

С-образный профиль, L=500 мм, 40x40 мм

Назначение:
- для крепления секций шинопровода в горизонтальном положении.

Номинал	
Номер заказа	E3-cpr.40.40

Консоль, L=450 мм, 40x40 мм

Назначение:
- для крепления секций шинопровода в горизонтальном положении.

Номинал	
Номер заказа	E3-k.40.40

Жесткая подвеска для горизонтального монтажа

Назначение:
- для крепления секций шинопровода в горизонтальном положении.

Номинал	
Номер заказа	E3-kgm10

Шпилька M10X2000 DIN975

Назначение:
- для крепления секций шинопровода в вертикальном положении.

Номинал	
Номер заказа	Sm102000

Al

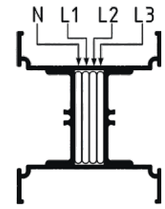

ТЕХНИЧЕСКИЕ ХАРАКТЕРИСТИКИ

Аллюминий	Обозна-чение	Единица измерения	400	630	800	1000	1250	1600
Номинальный ток	I_n	А						
Номинальное напряжения изоляции	$U_i = U_e$	В	1000	1000	1000	1000	1000	1000
Частота	f	Гц	50/60	50/60	50/60	50/60	50/60	50/60
Стойкость к кратковременному току КЗ между фазными проводниками (1 с)	I_{cw}	кА	25	25	35	50	60	80
Пиковый ток	I_{pk}	кА	53	53	73,5	105	132	176
Фазное активное сопротивление при 20°С	R_{20}	мОм/м	0,119	0,119	0,086	0,059	0,043	0,029
Фазное реактивное сопротивление при 50 Гц	X	мОм/м	0,024	0,024	0,021	0,015	0,013	0,012
Фазное активное сопротивление при 35°С	R_{35}	мОм/м	0,126	0,126	0,091	0,062	0,045	0,032
Импеданс	Z_1	мОм/м	0,163	0,163	0,124	0,079	0,060	0,041
Коэффициент падения напряжения при распределенной нагрузке ΔV (В/100м/А) x 10^{-6}	cos φ	0,70	173,40	135,99	128,86	115,51	81,50	58,50
		0,80	190,60	147,95	139,72	124,35	87,28	63,05
		0,90	206,20	158,54	148,29	132,33	92,86	66,34
		1,00	212,35	158,62	147,73	131,44	91,64	64,79
Площадь сечения проводника	$S_п$	мм²	240	240	330	480	660	960
Площадь сечения кожуха	$S_{кж}$	мм²	1373,00	1373,00	1501,00	1553,00	1641,00	2029,00
Степень защиты	IP	55/65/66/67	55/65/66/67	55/65/66/67	55/65/66/67	55/65/66/67	55/65/66/67	55/65/66/67
Вес на метр 3L+N+PE	m	кг/м	7,2	7,2	8,7	10,7	13,2	17,2
Высота	H	мм	109	109	124	149	179	229
Ширина	W	мм	125	125	125	125	125	125
							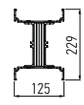	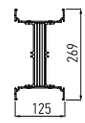

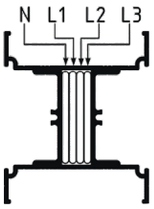

Al

ТЕХНИЧЕСКИЕ ХАРАКТЕРИСТИКИ

Аллюминий	Обозна-чение	Единица измерения	2000	2500	3200	4000	5000	6400
Номинальный ток	I_n	A						
Номинальное напряжения изоляции	$U_i = U_e$	В	1000	1000	1000	1000	1000	1000
Частота	f	Гц	50/60	50/60	50/60	50/60	50/60	50/60
Стойкость к кратковременному току КЗ между фазными проводниками (1 с)	I_{cw}	кА	80	100	120	120	120	120
Пиковый ток	I_{pk}	кА	176	220	264	264	264	264
Фазное активное сопротивление при 20°C	R_{20}	мОм/м	0,024	0,021	0,015	0,012	0,008	0,006
Фазное реактивное сопротивление при 50 Гц	X	мОм/м	0,008	0,007	0,005	0,004	0,003	0,002
Фазное активное сопротивление при 35°C	R_{35}	мОм/м	0,025	0,022	0,016	0,013	0,008	0,006
Импеданс	Z_1	мОм/м	0,032	0,027	0,022	0,017	0,011	0,008
Коэффициент падения напряжения при распределенной нагрузке ΔV (В/100м/А)x 10^{-6}	cos φ	0,70	58,12	39,89	32,25	29,10	19,90	15,10
		0,80	62,56	43,10	43,10	31,44	21,55	17,56
		0,90	66,68	45,75	45,75	33,61	22,76	18,62
		1,00	65,71	44,93	44,93	32,92	22,45	18,06
Площадь сечения проводника	$S_п$	мм²	1200	1600	1920	2400	3200	4800
Площадь сечения кожуха	$S_{кж}$	мм²	2259,00	3282,00	3868,00	4518,00	6387,00	6777,00
Степень защиты	IP	55/65/66/67	55/65/66/67	55/65/66/67	55/65/66/67	55/65/66/67	55/65/66/67	55/65/66/67
Вес на метр 3L+N+PE	m	кг/м	20,2	24,6	32,9	38,9	47,7	70,8
Высота	H	мм	269	269	396	476	476	681
Ширина	W	мм	125	125	125	125	125	125
			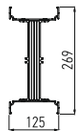	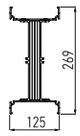	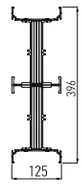	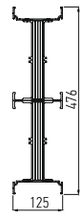	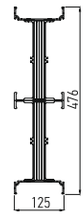	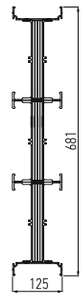

CU

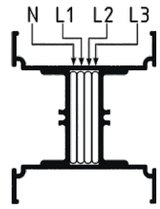

ТЕХНИЧЕСКИЕ ХАРАКТЕРИСТИКИ

Медь	Обозна-чение	Единица измерения	630	800	1000	1250	1600	2000
Номинальный ток	I_n	А						
Номинальное напряжения изоляции	$U_i = U_e$	В	1000	1000	1000	1000	1000	1000
Частота	f	Гц	50/60	50/60	50/60	50/60	50/60	50/60
Стойкость к кратковременному току КЗ между фазными проводниками (1 с)	I_{cw}	кА	25	35	50	60	80	80
Пиковый ток	I_{pk}	кА	53	73,5	105	132	176	176
Фазное активное сопротивление при 20°С	R_{20}	мОм/м	0,119	0,086	0,059	0,033	0,029	0,024
Фазное реактивное сопротивление при 50 Гц	X	мОм/м	0,024	0,021	0,015	0,013	0,012	0,008
Фазное активное сопротивление при 35°С	R_{35}	мОм/м	0,125	0,090	0,062	0,035	0,030	0,025
Импеданс	Z_1	мОм/м	0,163	0,124	0,079	0,060	0,044	0,025
Коэффициент падения напряжения при распределенной нагрузке Δ V (В/100м/А) x 10^{-6}	cos φ	0,70	135,99	128,86	115,51	81,50	58,50	58,12
		0,80	147,95	139,72	124,35	87,28	63,05	62,56
		0,90	158,54	148,29	132,33	92,86	66,34	66,68
		1,00	158,62	147,73	131,44	91,64	64,79	65,71
Площадь сечения проводника	$S_п$	мм²	240	240	330	480	660	960
Площадь сечения кожуха	$S_{кж}$	мм²	1373,00	1501,00	1553,00	1641,00	2029,00	2259,00
Степень защиты	IP	55/65/66/67	55/65/66/67	55/65/66/67	55/65/66/67	55/65/66/67	55/65/66/67	55/65/66/67
Вес на метр 3L+N+PE	m	кг/м	12,0	12,0	16,7	22,3	29,2	40,8
Высота	H	мм	109	109	124	149	179	229
Ширина	W	мм	125	125	125	125	125	125
							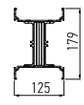	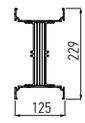

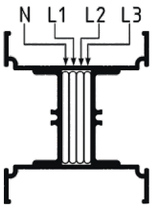

CU

ТЕХНИЧЕСКИЕ ХАРАКТЕРИСТИКИ

Медь	Обозна-чение	Единица измерения	2500	3200	4000	5000	6400	7500
Номинальный ток	I_n	А						
Номинальное напряжения изоляции	$U_i = U_e$	В	1000	1000	1000	1000	1000	1000
Частота	f	Гц	50/60	50/60	50/60	50/60	50/60	50/60
Стойкость к кратковременному току КЗ между фазными проводниками (1 с)	I_{cw}	кА	100	120	120	120	120	120
Пиковый ток	I_{pk}	кА	220	264	264	264	264	264
Фазное активное сопротивление при 20°С	R_{20}	мОм/м	0,013	0,012	0,008	0,006	0,005	0,004
Фазное реактивное сопротивление при 50 Гц	X	мОм/м	0,007	0,005	0,004	0,003	0,002	0,002
Фазное активное сопротивление при 35°С	R_{35}	мОм/м	0,014	0,013	0,009	0,006	0,006	0,004
Импеданс	Z_1	мОм/м	0,020	0,016	0,012	0,010	0,008	0,006
Коэффициент падения напряжения при распределенной нагрузке ΔV (В/100м/А)х 10^{-6}	cos φ	0,70	39,89	32,25	29,10	19,90	15,10	15,10
		0,80	43,10	43,10	31,44	21,55	17,56	17,56
		0,90	45,75	45,75	33,61	22,76	18,62	18,62
		1,00	44,93	44,93	32,92	22,45	18,06	18,06
Площадь сечения проводника	$S_п$	мм²	1280	1320	1920	2560	2880	3840
Площадь сечения кожуха	$S_{кж}$	мм²	3282,00	3868,00	4518,00	6387,00	6777,00	6777,00
Степень защиты	IP	55/65/66/67	55/65/66/67	55/65/66/67	55/65/66/67	55/65/66/67	55/65/66/67	55/65/66/67
Вес на метр 3L+N+PE	m	кг/м	52,6	56,9	80,1	102,5	120,2	154,5
Высота	H	мм	229	295	395	395	561	561
Ширина	W	мм	125	125	125	125	125	125
			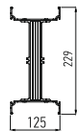	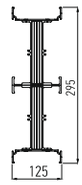	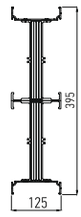	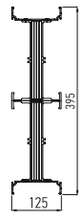	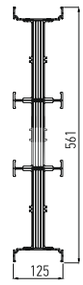	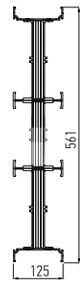

Пример системы кодирования (артикулы)

E3-55-Al-2000-4-pt0.5

Серия	IP	Материал проводника	Ток, А	Кол-во шин в корпусе	Обозначение типа секций
E3	55	Al, CU (алюминий/медь)	2000	4	pt

Обозначения типа секций	
Наименование типов секций	Обозначение
прямая секция	pt
прямая секция с фланцем	pf
прямая секция с закрытым фланцем	pfk
прямая распределительная секция с фикс. Выводом	prf
прямая распределительная секция с розеткой	pr
угловая горизонтальная секция	ug
угловая горизонтальная секция с фланцем	ugf
угловая вертикальная секция	uv
угловая вертикальная секция с фланцем	uvf
правая комбинированная секция	kp
правая комбинированная секция с фланцем уг	kpfug
правая комбинированная секция с фланцем ув	kpfuv
левая комбинированная секция	kl
левая комбинированная секция с фланцем уг	klfug
левая комбинированная секция с фланцем ув	klfuv
z-образная вертикальная секция с фланцем	zvf
z-образная вертикальная секция	zv
z-образная горизонтальная с фланцем	zgf
z-образная горизонтальная	zg
тройник вертикальный	tv
тройник вертикальный с фланцем	tvf
тройник горизонтальный	tg
тройник горизонтальный с фланцем	tgf
секция компенсации	sk
секция перевода фаз	spf
секция перевода нейтрали	pn
блок отбора мощности	om
блок отбора мощности фиксированный	omf
трансформаторная секция вертикальная	tsv
трансформаторная секция вертикальная с углом вертикальным	tsvvu
трансформаторная секция вертикальная с углом горизонтальным	tsvgu
трансформаторная секция вертикальная с тройником	tstv
трансформаторная секция горизонтальная	tsg
трансформаторная секция горизонтальная с углом вертикальным	tsgvu
трансформаторная секция горизонтальная с углом горизонтальным	tsggu
трансформаторная секция горизонтальная с тройником	tstg
шкаф секционный	shsav
шкаф секционный с выключателем-разъединителем	shsvr
шкаф кабельного подключения	shkp

Номинал	Длина элемента
0,4	400-499
0,5	500
0,9	501-999
1,0	1000
1,4	1001-1499
1,5	1500
1,9	1501-1999
2,0	2000
2,4	2001-2499
2,5	2500
2,9	2501-2999
3,0	3000

	L1	L2	L3	N (100%)	N (200%)	FE (100%)	FE (50%)	PE (корпус)
A	×	×	×	×				×
B	×	×	×	×		×		×
C	×	×	×	×			×	×
E	×	×	×	×	×			×

Шинопровод серии E3 изготавливают в четырех различных конфигурациях с разным сечением нейтрали и защитного проводника, рисунки которых с соответствующими кодами приведены ниже.

Для заказа нужной конфигурации необходимо заменить выделенным полужирным шрифтом в кодовом обозначении элементов символ в коде нужной конфигурации.

Пример: E3-55-Al-**A**-400-pt0.5

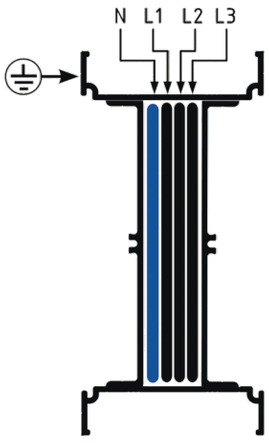

Конфигурация (A)

3L+N+PE (4P)

Площадь сечения нейтрали равна площади сечения проводника.

Площадь эквивалентного сечения корпуса (PE) превышает площадь сечения фазного проводника.

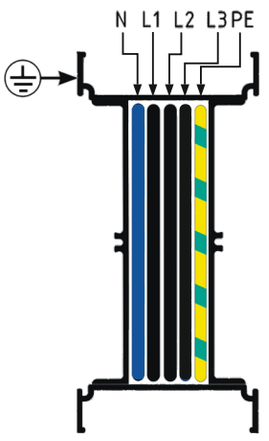

Конфигурация (B)

3L+N+FE+PE (5P)

Площадь сечения нейтрали равна площади сечения фазного проводника.

Площадь изолированного функционального заземляющего проводника (FE) равна площади сечения фазного проводника.

Площадь эквивалентного сечения корпуса (PE) превышает площадь сечения фазного сечения.

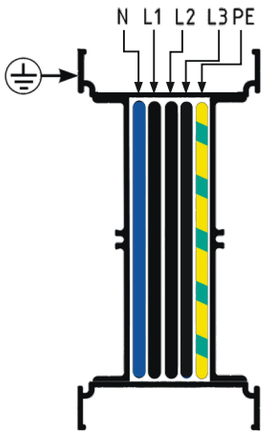

Конфигурация (C)

3L+N+FE(50%)+PE (5P)

Площадь сечения нейтрали равна площади сечения фазного проводника.

Площадь функционального заземляющего проводника (FE), соединенного с корпусом, составляет 50% от площади сечения фазного проводника.

Площадь эквивалентного сечения корпуса (PE) превышает площадь сечение фазного проводника.

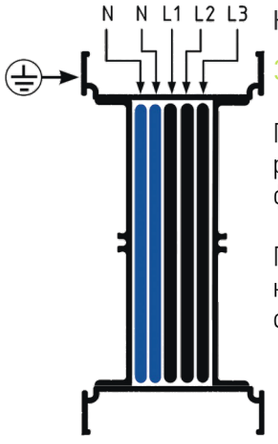

Конфигурация (C)

3L+2N+PE (5P)

Площадь сечения нейтрали в 2 раза превышает площадь сечения фазного проводника.

Площадь эквивалентного сечения корпуса (PE) превышает площадь сечения фазного сечения.

1. Расчет номинального тока (In) шинопровода серии E3 проводится по следующий формуле:

$$I_n = \frac{P \times F}{\sqrt{3} \times Ue \times \cos\varphi}$$

P - общая мощность установленных нагрузок (Вт)
F - коэффициент одновременности

Коэффициент одновременности нагрузок рассчитывается в соответствии с характером нагрузки (промышленные, жилые или офисные помещения) и количеством потребителей.

Значение коэффициенты определяется в каждом конкретном случае, ниже приведены рекомендации по выбору коэффициента на основании информации о количестве потребителей и о размещении оборудования.

Тип потребителя	Количество потребителей	Коэффициент одновременности (F)
Промышленность	от 1 до 10	0,8 - 0,9
Промышленность	от 10 до 20	0,7 - 0,8
Промышленность	от 20 до 40	0,6 - 0,7
Промышленность	более 40	0,5 - 0,4
Инфраструктура	крупные объекты	0,7 - 0,8
Инфраструктура	торговые центры	0,8 - 0,9

Ue - рабочее напряжение (В)

Пример	Размещение	Коэффициент одновременности (F)
	количество потребителей	27
	мощность на одного потребителя	80 кВт
	рабочее напряжение	400 В
	cos φ	0,95

$$I_n = \frac{P \times F}{\sqrt{3} \times Ue \times \cos\varphi}$$

Общая мощность 27x80=2160 кВт 2160000 Вт (P)
Коэффициент одновременности 0,6 (F)

$$I_n = \frac{2160000 \times 0.6}{1.73 \times 400 \times 0.95} = 1971.4A$$

Рекомендуется при выборе номинального тока шинопровода на случай изменения трассы и увеличения количества потребителей предусмотреть резерв, равный 20% от рассчитанного номинального значения, таким образом, номинальный ток окажется

$$1971.4A + 20\% = 2365.68A$$

Для шинопровода серии E3 возможно использовать номинал

2500A Al

2. Коэффициент дирейтинга

Перед установкой системы шинопровода необходимо знать температуру окружающей среды помещения, по которому проходит шинопровод. Характеристики проводников серии E3 приведены к максимальной среднесуточной температуре окружающей среды 40°C.

В соответствии с температурой окружающей среды номинальное значение тока в проводнике подлежит корректированию по следующей схеме:

Температура окр.среды (°C)	35	40	45	50	55	60
Коэффициент дирейтинга K	1,06	1	0,96	0,84	0,75	0,6

K -поправочный коэффициент в соответствии с температурой окружающей среды (°C).

Пример
Среднесуточная температура окружающей среды 50°C. Номинальное значение тока в проводниках серии E3 должно быть скорректировано в соответствии с коэффициентом K, равным 0,75.

$$2500 \times 0{,}75 = 1875A$$

При температуре окружающей среды 55°C проводники, рассчитанные на максимальный ток 2500A, могут быть использованы для тока, не превышающего 1875A.
В случае, когда максимальный ток превышает требуемое значение необходимо выбрать проводник с большим номиналом.

3. Выбор проводников серии E3 в соответствии с падением напряжения

Выбор номинала шинопровода серии E3 производится в соответствии с максимально разрешенным допуском падения напряжения, который определяется на основании специальных требований. Расчет падения напряжения (Δ V в процентах) для трехфазной системы шинопровода серии E3 проводится следующей формуле:

$$\Delta V\% = \frac{D \times t \times I_n \times L}{Ue} \times 100$$

D - коэффициент распределения тока

В зависимости от того как запитывается шинопровод и как распределена нагрузка, коэффициент будет приблизительно равен:

D=1 Питание подается с одной стороны шинопровода, нагрузка снимается с другой стороны линии.

D=0,5 Питание подается с одной стороны шинопровода, нагрузка распределена по всей длине линии.

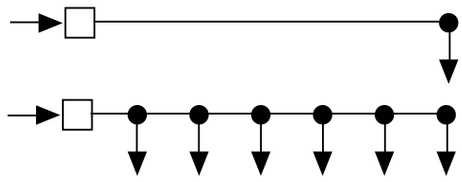

t - падение напряжения при сосредоточенной нагрузке.

В соответствии со значением cos φ ниже приведена таблица со значениями падения напряжения при сосредоточенной нагрузке (мкВ), имеющими место в проводнике шинопровода серии E3 длиной 1 м при токе 1A.

Аллюминий		400	630	800	1000	1250	1600
cos φ	0,70	173,40	135,99	128,86	115,51	81,50	58,50
	0,80	190,60	147,95	139,72	124,35	87,28	63,05
	0,90	206,20	158,54	148,29	132,33	92,86	66,34
	1,00	212,35	158,62	147,73	131,44	91,64	64,79

Аллюминий		2000	2500	3200	4000	5000	6400
cos φ	0,70	58,12	39,89	32,25	29,10	19,90	15,10
	0,80	62,56	43,10	35,15	31,44	21,55	17,56
	0,90	66,68	45,75	37,18	33,61	22,76	18,62
	1,00	65,71	44,93	36,13	32,92	22,45	18,06

In - суммарный ток полезной нагрузки (А)
L - общая длина системы шинопровода (м)
Ue - напряжение, питающее шинопровод (В)

Пример
Шинопровод серии E3 2500A с распределительной нагрузкой

Обозначение	Описание	Единица измерения
L	длина линии	120 метров
In	суммарный ток полезной нагрузки	3285A
Ue	напряжение, питающее шинопровод	400В
	cos φ	0,9
D	коэффициент распределения тока	0,5
T	падение напряжения при сосредоточенной нагрузки 2500A (Al)	45,75 (В) 10^{-6}
Δ V	максимально допустимое падение напряжения	4%

$$\Delta V\% = D \times \frac{t \times I_n \times L}{Ue} \times 100$$

$$\Delta V\% = 0{,}5 \times \frac{45.75 \times 10^{-6} \times 1875 \times 120}{400} \times 100 = 1.28\%$$

Значение меньше максимально-допустимого (4%), таким образом, проверка пройдена успешно.

Выбор системы шинопроводов по току, материалу, степени защиты и т.д. проводится в соответствии с окружающими условиями в том месте, где система шинопровода должна быть проложена, а также с электрическими характеристиками, которые диктуются требованиями к системе. Для правильного выбора системы шинопровода необходимо знать всю первоначальную информацию.
Ниже приведена анкета, которая поможет правильно выбрать необходимую систему шинопровода.
Заполните, пожалуйста, ее и отправьте на эл. почту info@pitonelectric.ru в наш инженерно-технический отдел, где Вам будет предложено оптимальное решение.

Окружающие условия	
Установка в помещении	
Установка вне помещения под навесом	
Установка вне помещения без навеса	
Минимальная температура окружающей среды	В помещении .....°C
Максимальная температура	Вне помещения .....°C
	В помещении .....°C
Среднесуточная температура окружающей среды (24ч)	Вне помещения .....°C
	В помещении .....°C
Относительная влажность	Мин. .....°C
	Макс. .....°C

Электрические характеристики		
Номинальный ток	..... A	
Рабочий ток	..... A	
Модификации изделий	3L+Pe	
	3L+N+Pe	
	3L+Pen	
	3L+2N+Pe	
	3L+2N+Pe	
	3L+N+Fe/2+Pe	
	3L+N+Fe+Pe	
Номинальное рабочее напряжение	..... B	
	Постоянное	Переменное
Устойчивость к току (Iwc) короткого замыкания	.....кВа (1 сек)	
Максимальное падение напряжения	Δ V..... %	
Минимальная степень защиты, требуемая к изделию	IP.....	
Материал проводников	Al	Cu

Тип шинопровода	
Фидерный (передающий) шинопровод от трансформатора к распределительному щиту	
Фидерный (передающий) шинопровод от одного распределительного щита к другому	
Фидерный (передающий) шинопровод от генератора к распределительному щиту	
Распределительный шинопровод (с отводными коробками)	
Шинопровод специального назначения	.....
Общая длина Фидерные (передающие) участки Распределительные участки Вертикальные участки	 ..... метров ..... метров ..... метров

Подключение шинопровода		
Соединение между шинопроводом и распределительным щитом	да	нет
Соединение между шинопроводом и трансформатором	да	нет
Сухой трансформатор с литой изоляцией		
Сухой трансформатор с литой изоляцией в кожухе		
Масляный траснформатор		
Гибкое соединение между трансформатором и шинопроводом	да	нет

Отводные коробки	
Пустые коробки	
С предохранителем	
С разъединителем и держателем под плавкие предохранители	
Отводные коробки под автоматические выключатели (выключатель в комплекте)	

Крепежные элементы		
	для горизонтальной трассы	для вертикальной трассы

Огнезащитный барьер, время защиты	
	..... мин.

Пример заполнения эскиза трассы в 3D

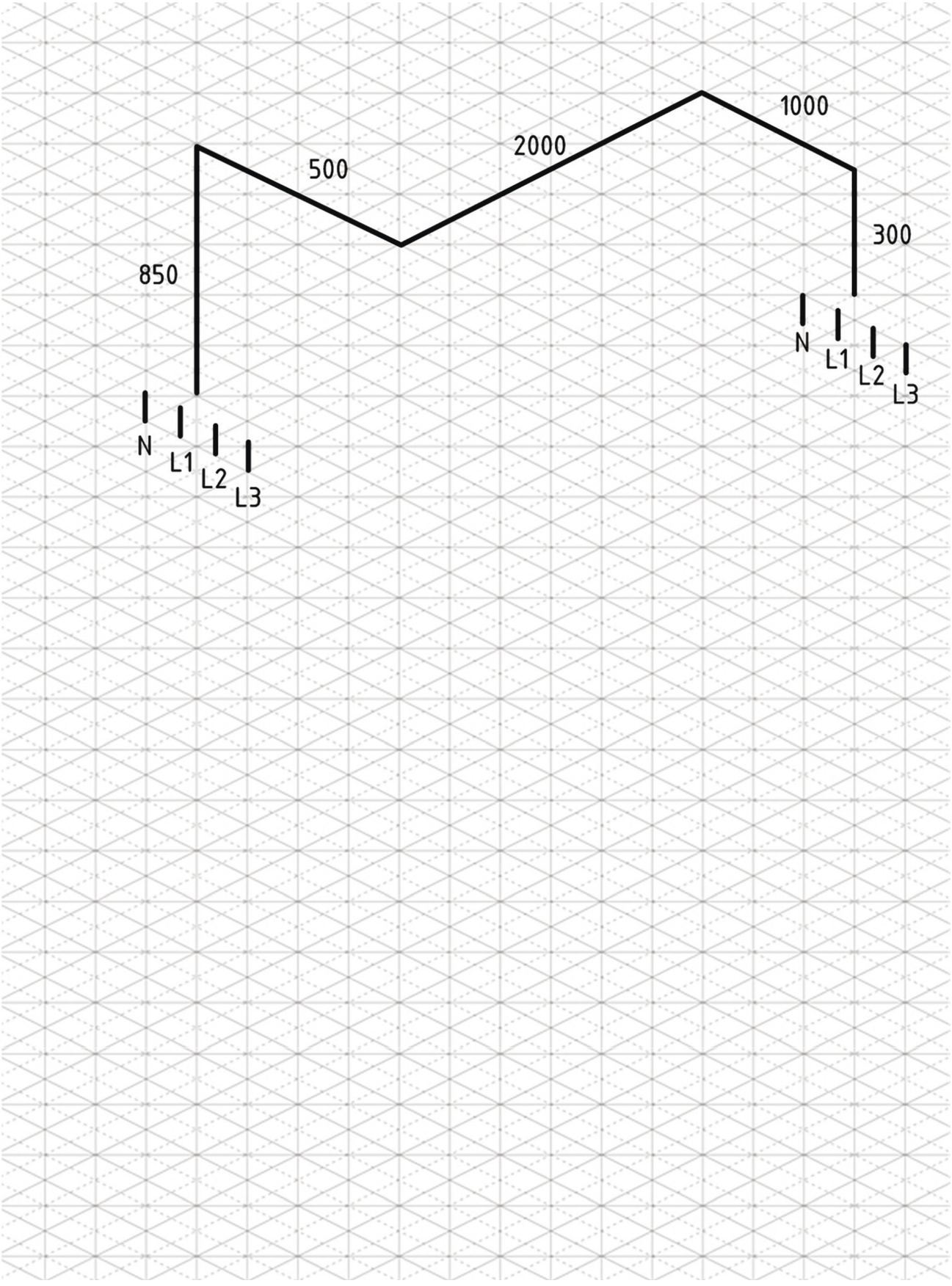

Черновик заполнения эскиза трассы в 3D

Секция отбора мощности с втычным контактом

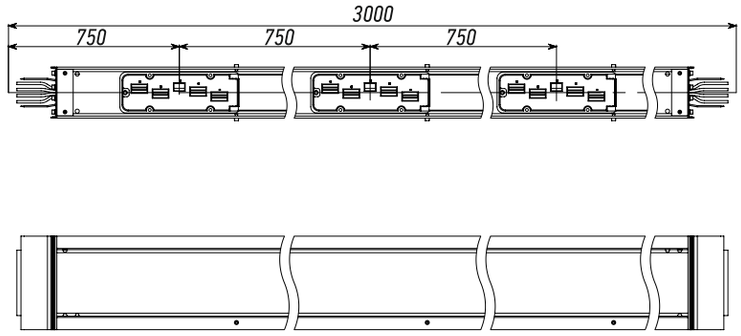

Z-образная вертикальная секция с фланцем

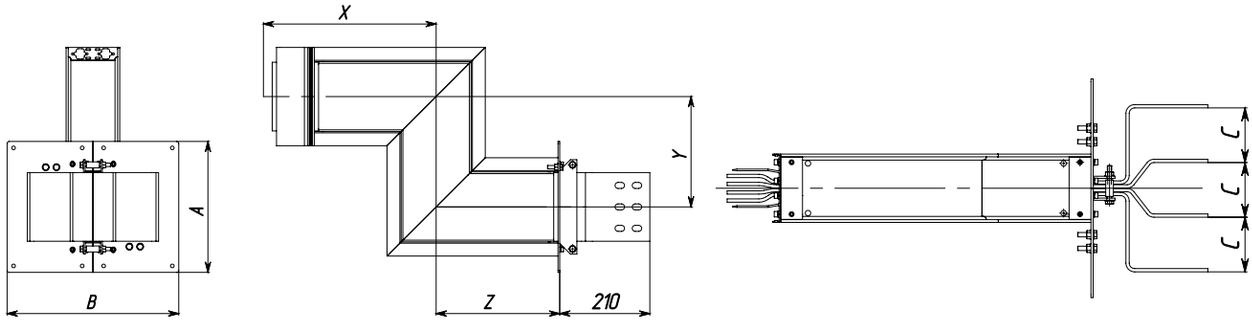

Z-образная вертикальная секция

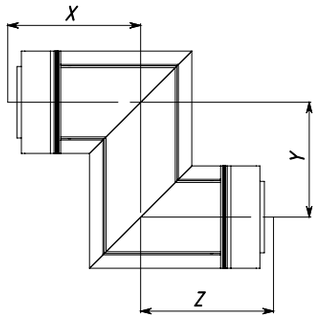

Z-образная горизонтальная секция

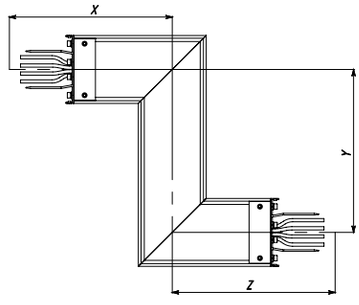

Z-образная горизонтальная секция с фланцем

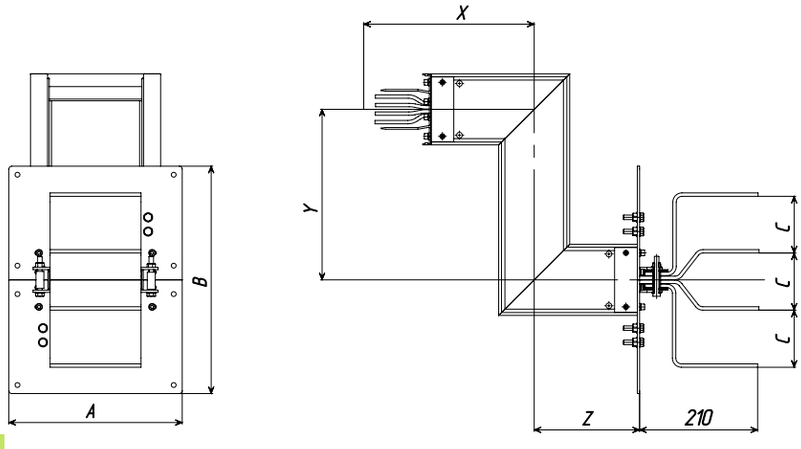

Комбинированная левая секция

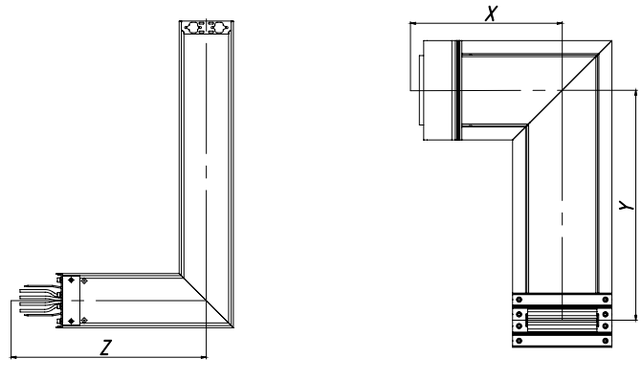

Комбинированная правая секция

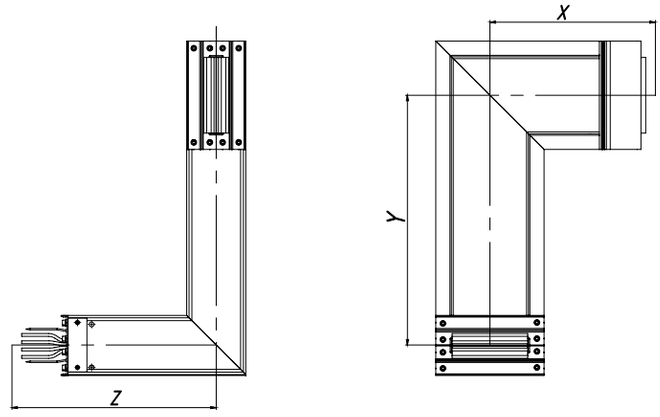

Секция отбора мощности с фиксированным выводом

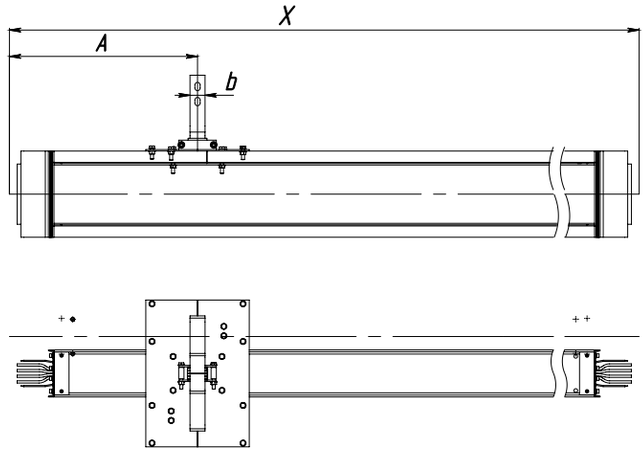

Секция секционирования

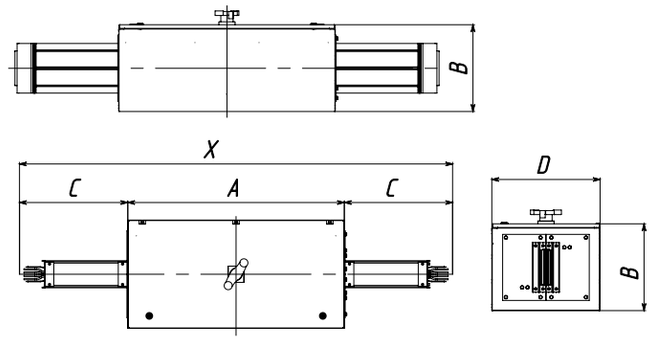

Секция отбора мощности с втычным контактом

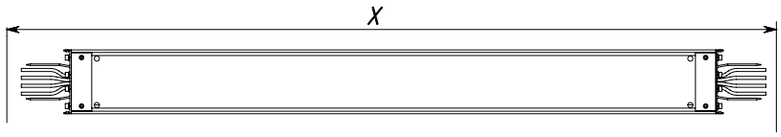

Прямая секция с фланцем

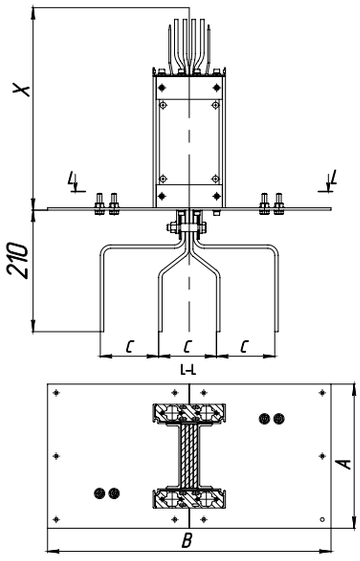

Номинал, А	A	B	X
630	182	400	350
800	200	400	350
1000	226	400	350
1250	249	400	350
1600	305	400	350
2000	351	400	350
2500	351	490	350
3200	504	490	350
4000	596	490	350
5000	596	490	350
6400	763	490	350

*Размер С выбирается по согласованию с Заказчиком

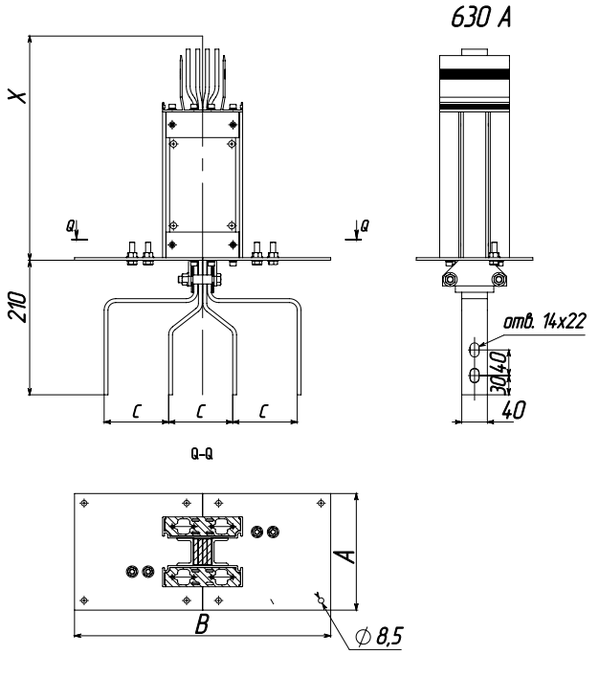

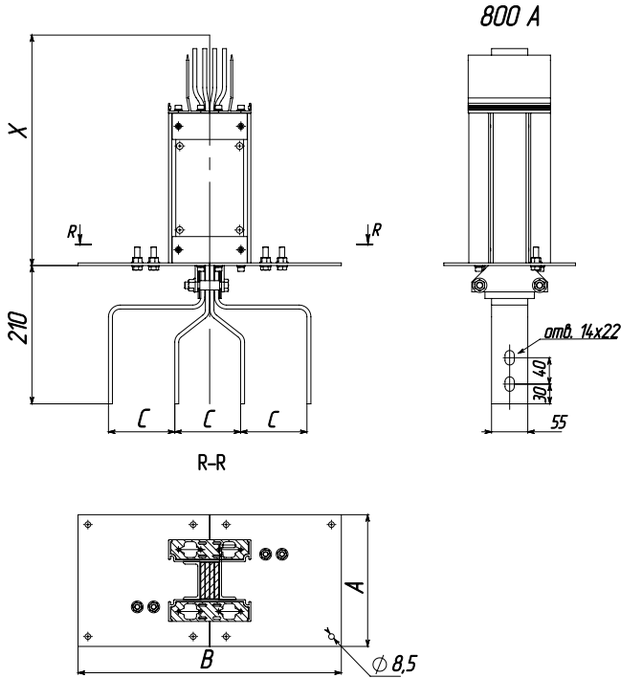

Прямая секция с фланцем

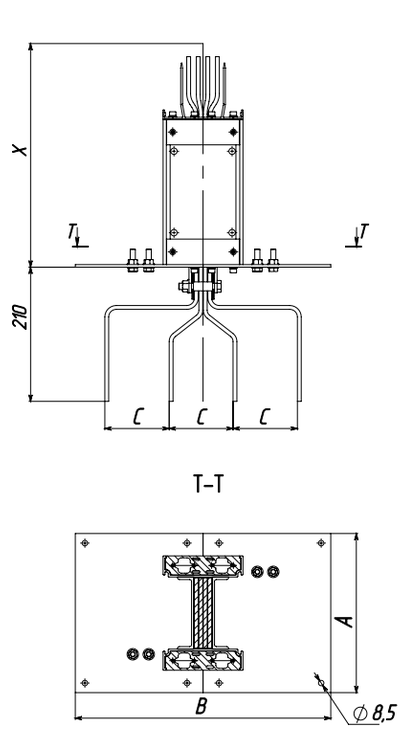

T–T

1250 A

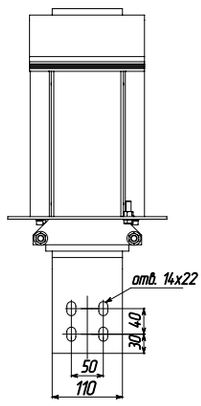

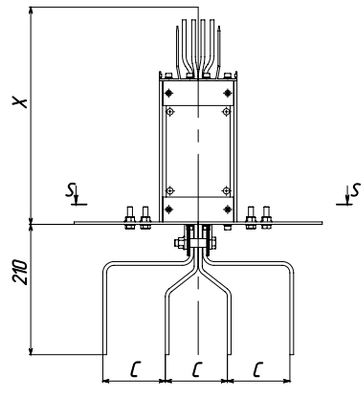

S–S

1000 A

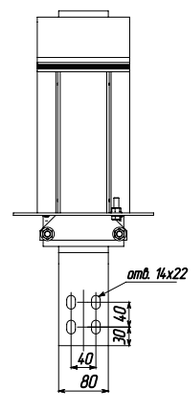

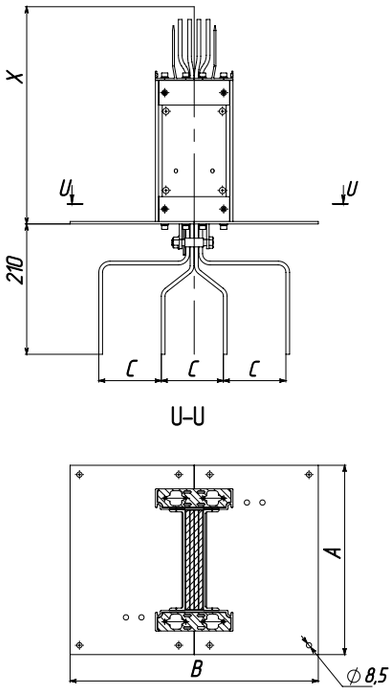

U–U

1600 A

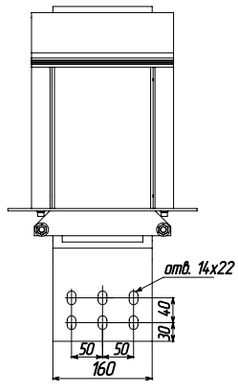

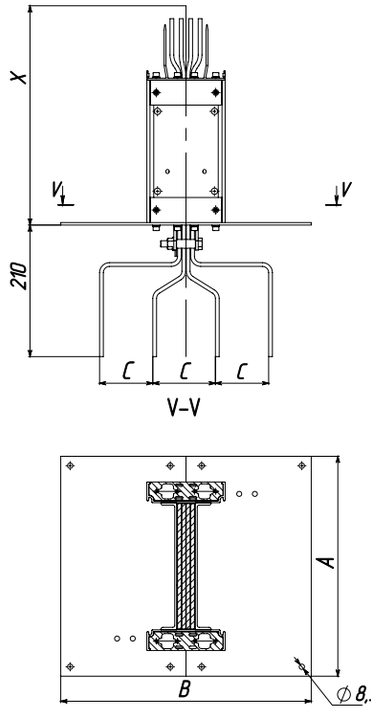

V–V

2000 A

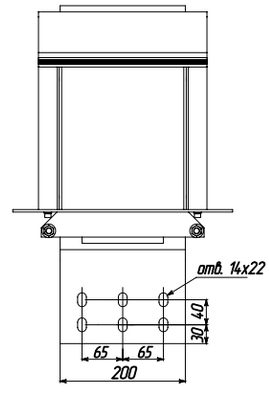

Прямая секция с фланцем

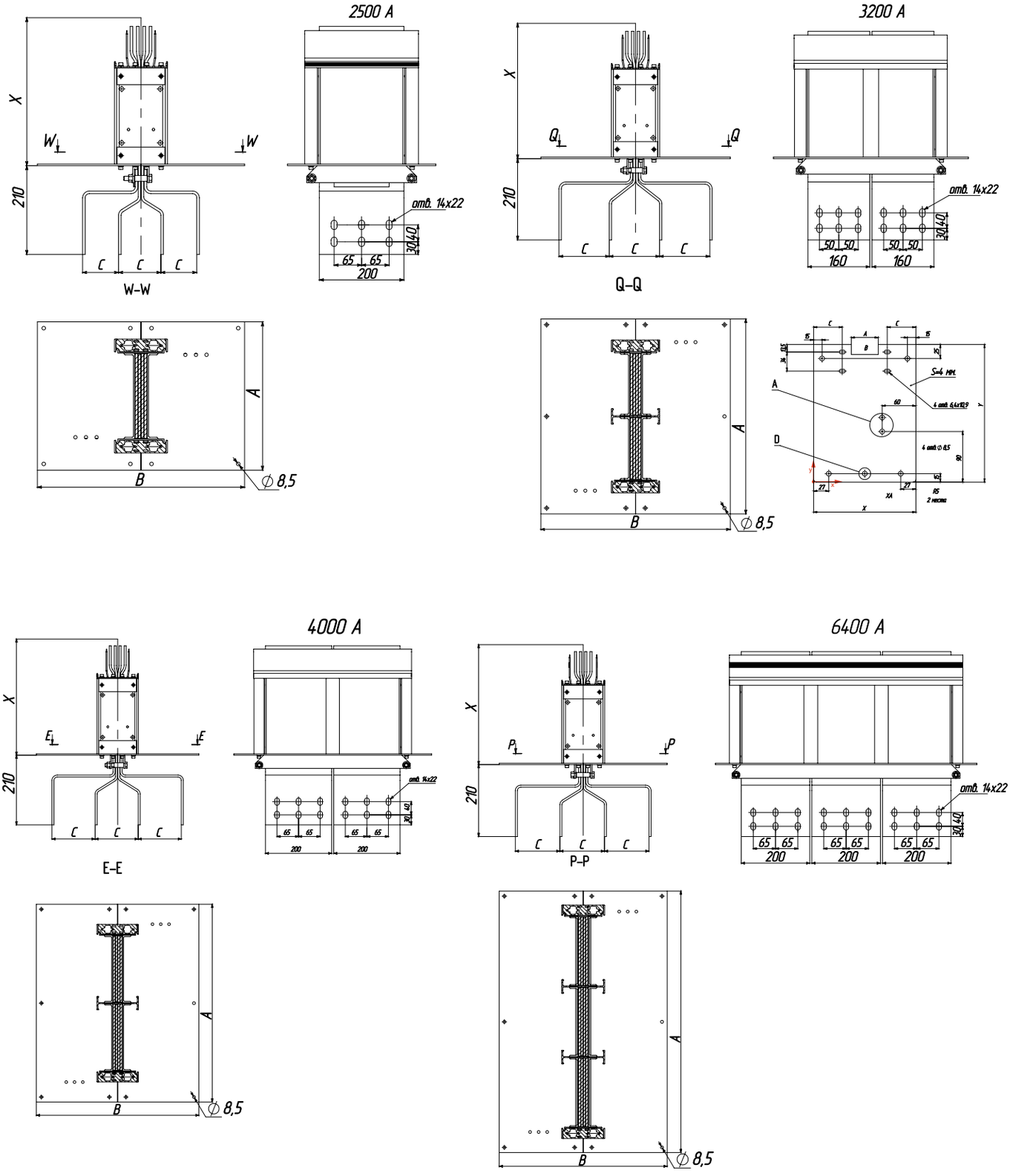

Редуктор понижения номинала

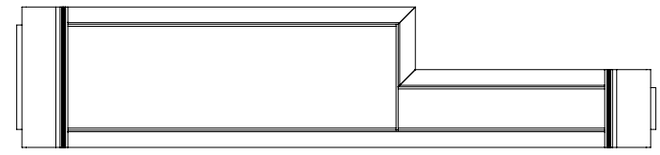

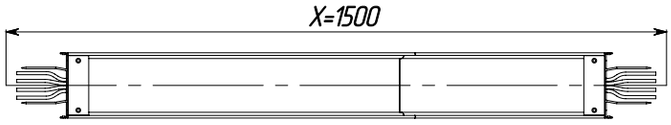

Секционная коробка

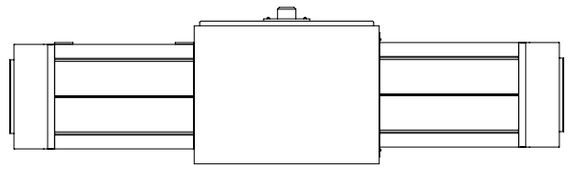

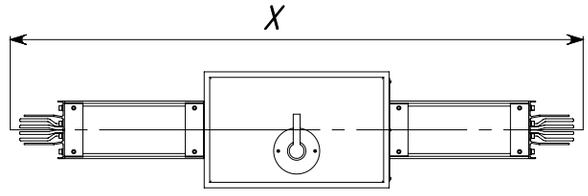

Секция компенсации

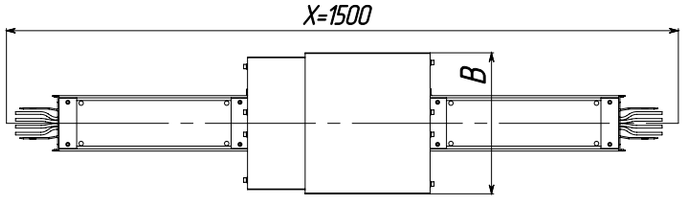

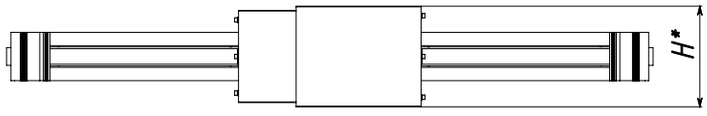

Таблица 2 – Размеры.

Номинал, А	H	H1	B
630	227	110	318
800	242	125	
1000	257	150	
1250	287	180	
1600	337	230	
2000	377	270	
2500	377	270	328

Секция транспозиции фаз

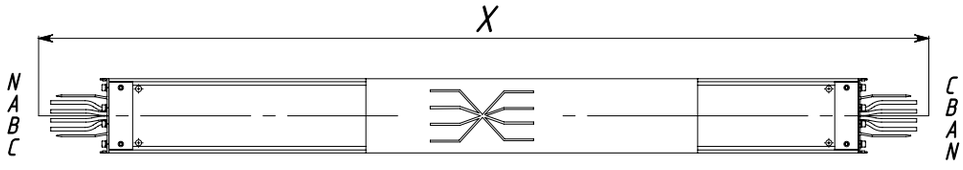

Секция компенсации

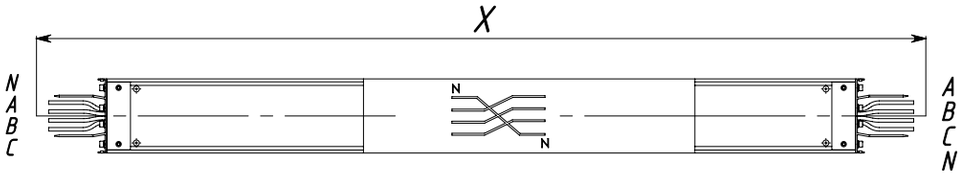

Секция транспозиции нейтрали

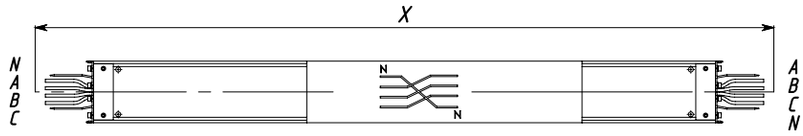

Тройник вертикальный

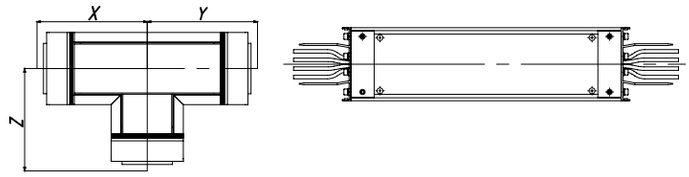

Т-образная вертикальная

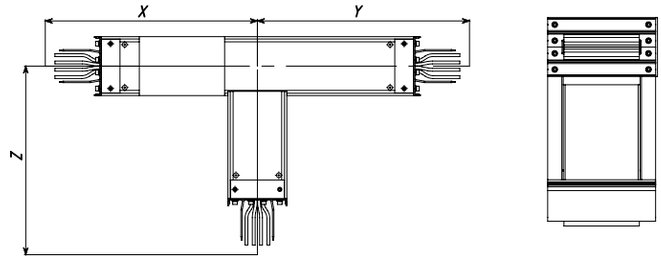

Трансформаторная секция вертикальная

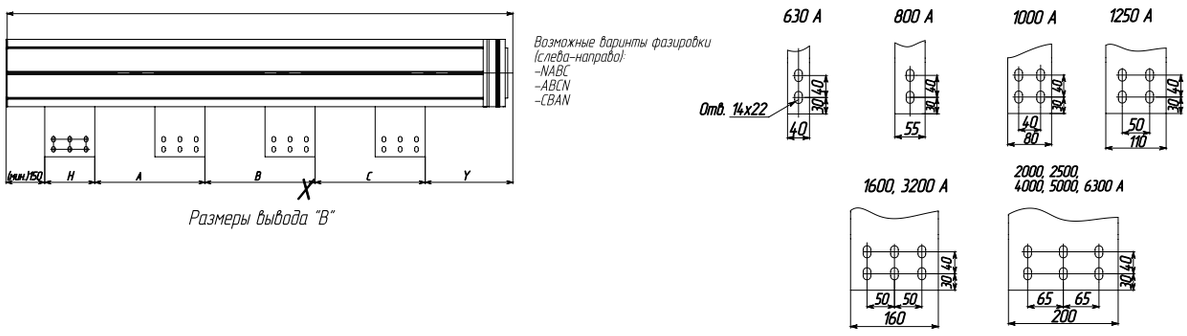

Редуктор понижения номинала без защиты отходящей линии

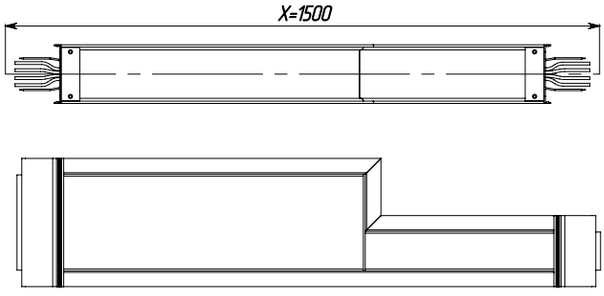

СИСТЕМА ДОБРОВОЛЬНОЙ СЕРТИФИКАЦИИ «БЕЗОПАСНОСТЬ И КАЧЕСТВО»
СЕРТИФИКАТ СООТВЕТСТВИЯ

СИСТЕМА СЕРТИФИКАЦИИ ГОСТ Р
ФЕДЕРАЛЬНОЕ АГЕНТСТВО ПО ТЕХНИЧЕСКОМУ РЕГУЛИРОВАНИЮ И МЕТРОЛОГИИ
СЕРТИФИКАТ СООТВЕТСТВИЯ
№ 0152054

СИСТЕМА ДОБРОВОЛЬНОЙ СЕРТИФИКАЦИИ «БЕЗОПАСНОСТЬ И КАЧЕСТВО»
СЕРТИФИКАТ СООТВЕТСТВИЯ

СИСТЕМА СЕРТИФИКАЦИИ ГОСТ Р
ФЕДЕРАЛЬНОЕ АГЕНТСТВО ПО ТЕХНИЧЕСКОМУ РЕГУЛИРОВАНИЮ И МЕТРОЛОГИИ
СЕРТИФИКАТ СООТВЕТСТВИЯ
№ 0427644

ЕАС
ЕВРАЗИЙСКИЙ ЭКОНОМИЧЕСКИЙ СОЮЗ
ДЕКЛАРАЦИЯ О СООТВЕТСТВИИ

ТАМОЖЕННЫЙ СОЮЗ
ЕАС
СЕРТИФИКАТ СООТВЕТСТВИЯ

РОССИЙСКАЯ ФЕДЕРАЦИЯ
СЕРТИФИКАТ СООТВЕТСТВИЯ

СИСТЕМА СЕРТИФИКАЦИИ ГОСТ Р
ФЕДЕРАЛЬНОЕ АГЕНТСТВО ПО ТЕХНИЧЕСКОМУ РЕГУЛИРОВАНИЮ И МЕТРОЛОГИИ
СЕРТИФИКАТ СООТВЕТСТВИЯ
№ 0211797

ИНСТРУКЦИЯ ПО МОНТАЖУ ШИНОПРОВОДА Е3

Техника безопасности

Техника безопасности при монтаже шинопроводов соблюдается соответственно требованиям «Инструктивных указаний по технике безопасности при производстве электромонтажных работ». Персонал должен использовать резиновые перчатки, твердый головной убор, защитные очки, спецодежду в соответствии с установленными правилами безопасности.

1 Подготовка

Первый этап следует начинать с разметки осей и мест установки крепежных конструкций на объекте монтажа. Выбор типа крепежных конструкций определяется способом прокладки шинопровода. Так при прокладке шинопровода вдоль стен используются настенные кронштейны, при прокладке по колоннам кронштейны совместно с подвесами, при прокладке над полом – напольные стойки или подвесы и т.д
Тщательно проверьте маршрут прокладки на отсутствие препятствий, источников нагрева, влаги и других помех.

Установите крепежные элементы и вспомогательное оборудование. Задайте стандартное расстояние между крепежными элементами для поддержки одного элемента шинопровода в двух местах.

Рекомендуется начинать работу с присоединения проводников шинопровода к трансформатору или распределительному щиту. Если это невозможно, то определите точно положение углов, тройников, и других элементов, служащих отправными точками при установке шинопровода, а затем начните сборку.

Минимальные зазоры для отвода тепла при установке

А

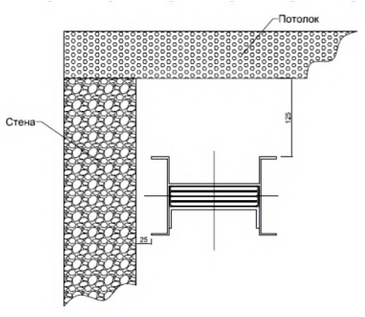

Б

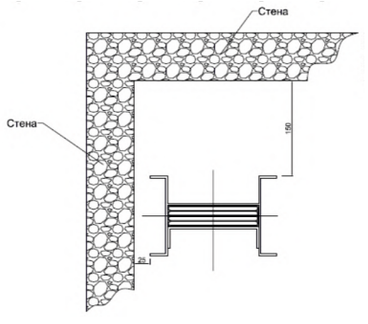

В

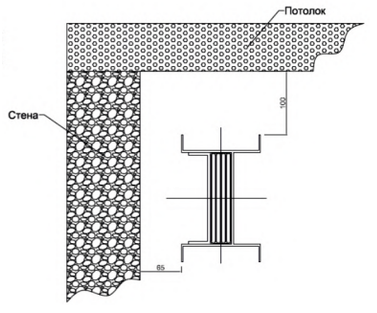

Монтаж в горизонтальной плоскости

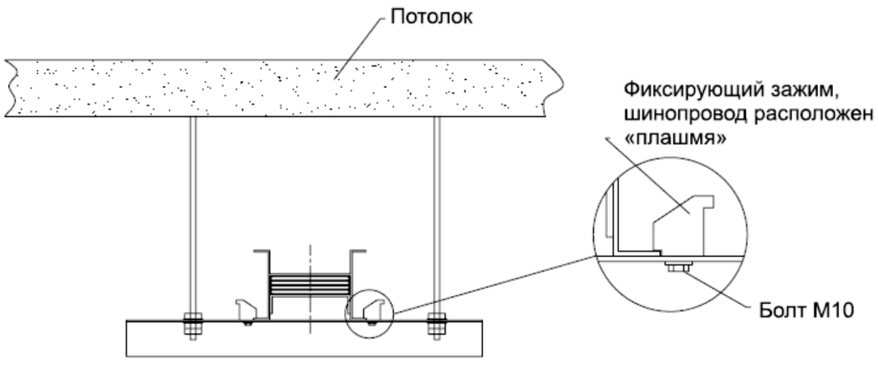

Рисунок 29-1

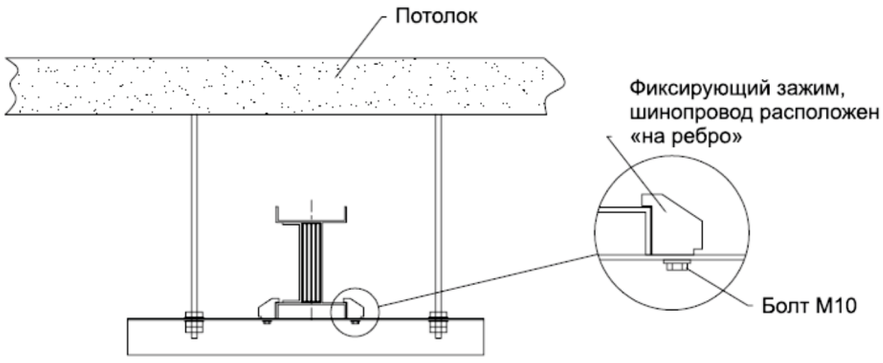

Рисунок 29-2

Монтаж в вертикальной плоскости

Размеры отверстий под ввод шинопровода при вертикальной установке приведены на Рисунке . Необходимо убедиться, что расстояние между двумя соседними шинопроводами не менее 350 мм, обратить особое внимание, если они находятся на одном стыке.

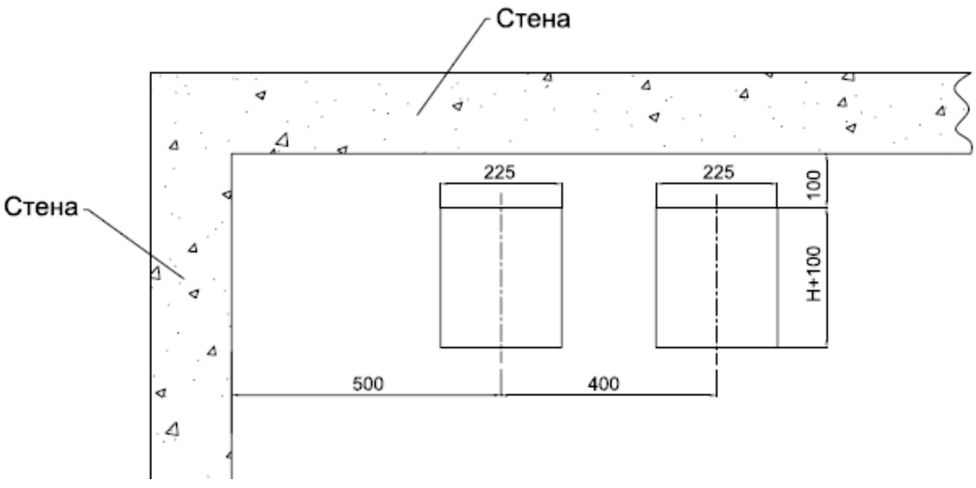

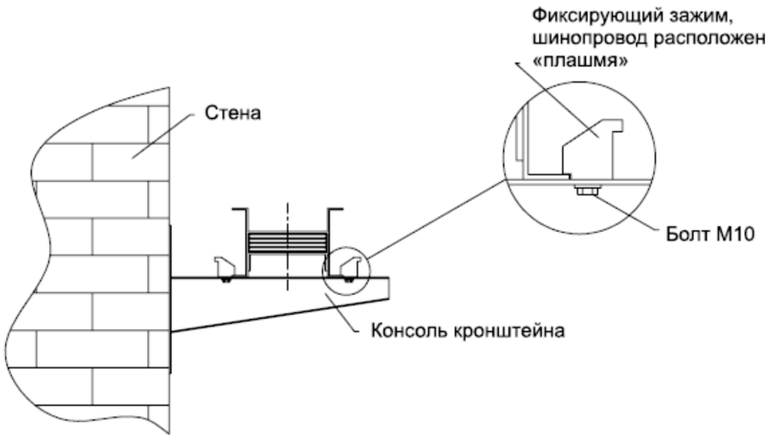

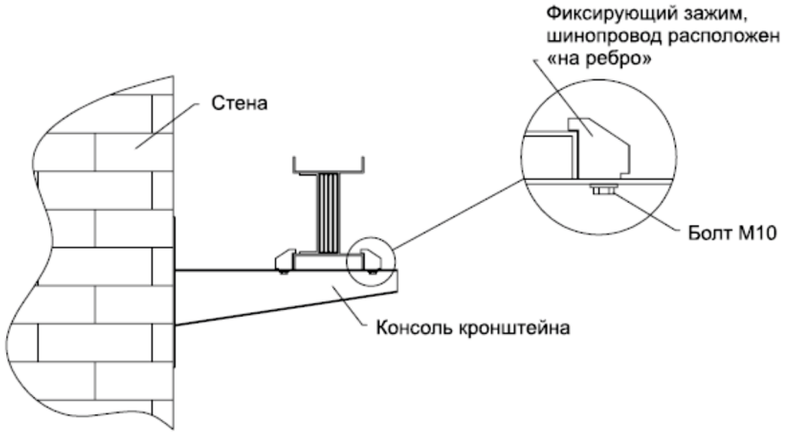

2 Установка стыка

Секции шинопровода должны находиться на одном уровне между собой. Допускается перепад max 2 мм.

После того как одна из секций закреплена, необходимо установить на нее стыковочный моноблок, предварительно ослабив затяжку болта на несколько оборотов, но так что бы гайка была наживлена на болт с двойной головкой. Стыковочный моноблок должен упираться в секцию как показано на рис..

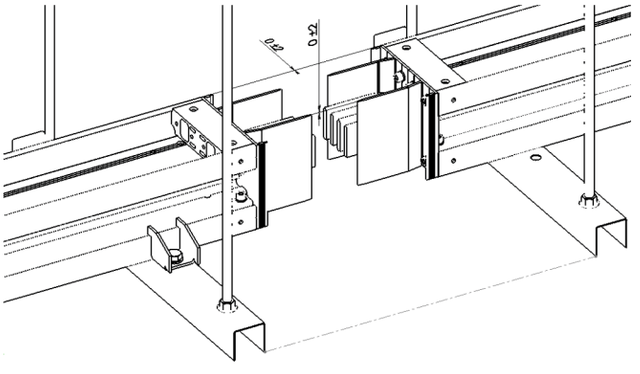

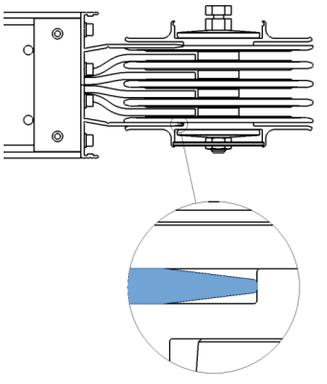

Токопроводящие пластины стыковочного моноблока, не должны попадать на изоляцию шин.
С другой стороны стыковочного моноблока установите вторую секцию. При необходимости, для установки второй секции, можно воспользоваться струбцинами рис..

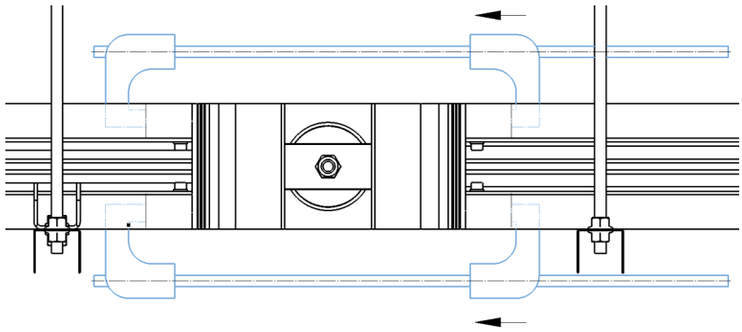

Убедитесь, что изоляторы стыковочного моноблока стоят ровно, и расстояние от торца изолятора до торца стыковочного моноблока одинаково с обоих сторон (размер L, рис.).

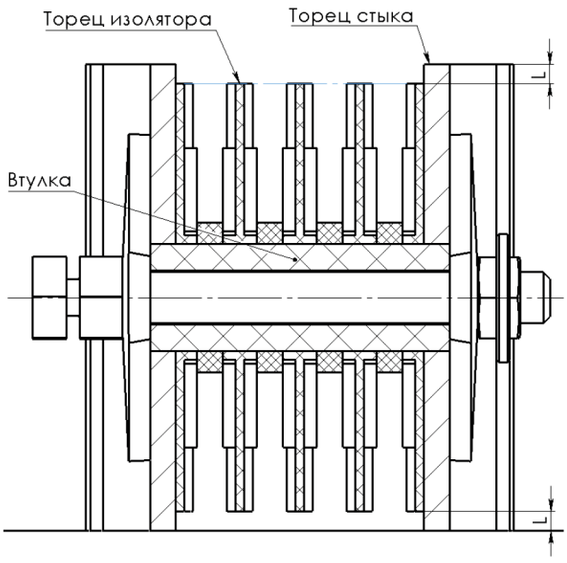

Затяните болт не срывая головку на три, четыре оборота, после убедитесь в отсутствии люфта деталей в стыковочном моноблоке и затяните болт до срыва головки. Момент затяжки болта со срывной головкой должен быть в диапазоне от 85 до 95 Н*м.

3 Установка защитных крышек

Установите защитные крышки стыка винтами, предварительно выкрутив их из секций. Момент затяжки винтов не должен превышать 5...7 Н*м. На каждую крышку необходимо 4 винта М6х16.

Убедитесь в том, что крышки стыка плотно прилегают к секциям и стыковочным блокам, без зазоров и искривлений крышек стыка.

PitON

Представительство в Республике Казахстан
г. Алматы, пр-т Суюнбая, 89А
www.pitonelectric.kz
тел.: 8(727)339 35 40
e-mail.ru: info@pitonelectric.kz

Производственные предприятия:

г. Екатеринбург, ул. Горнистов, 10

г. Нижнекамск, ул. Индустриальная, 8А
промышленный парк «Нижнекамск»